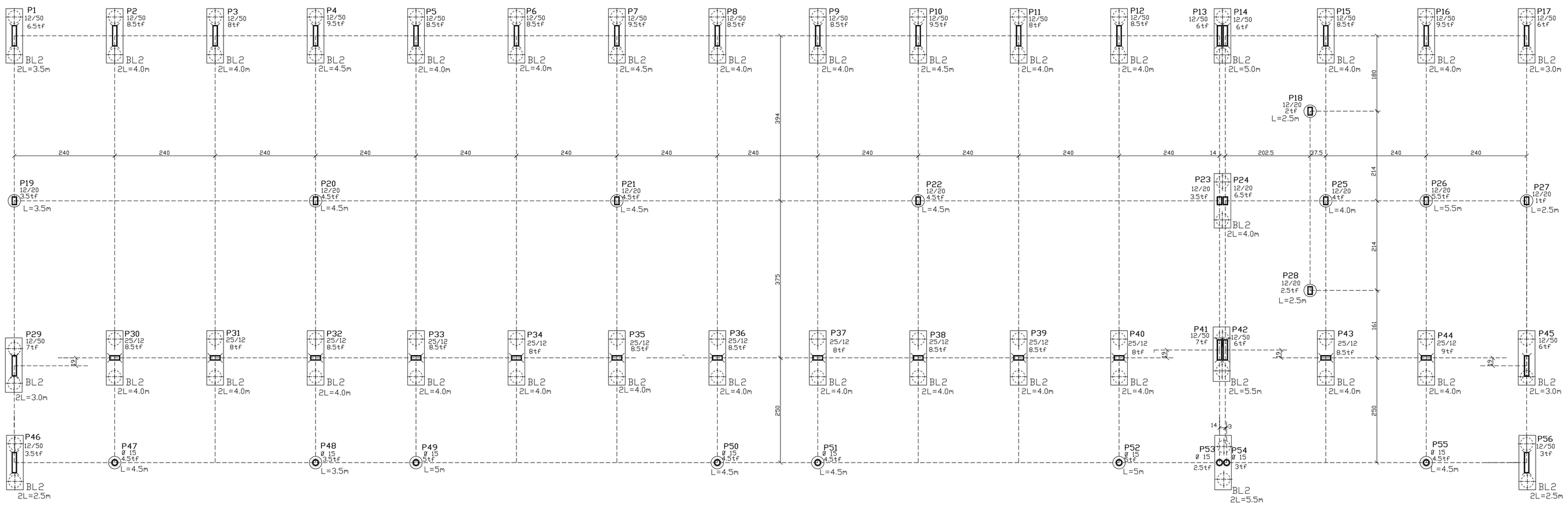

LOCACAO de PILARES,BLOCOS e ESTACAS

NOTA: CONCRETO fck = 20 MPa

CORTE GENERICO DAS ESTACAS

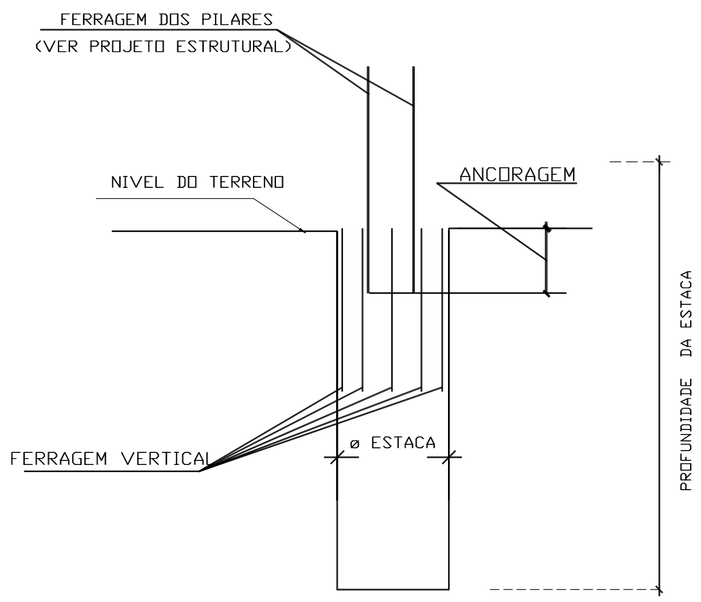

ESTACA COM BLOCOS
(Esc.1:25)

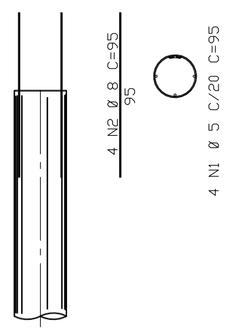

ESTACAS x 16
Esc.1:25

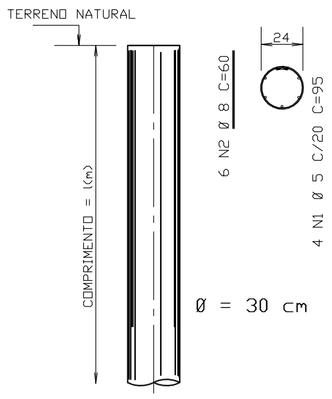

BLOCO DE 2 ESTACAS
Esc 1:25

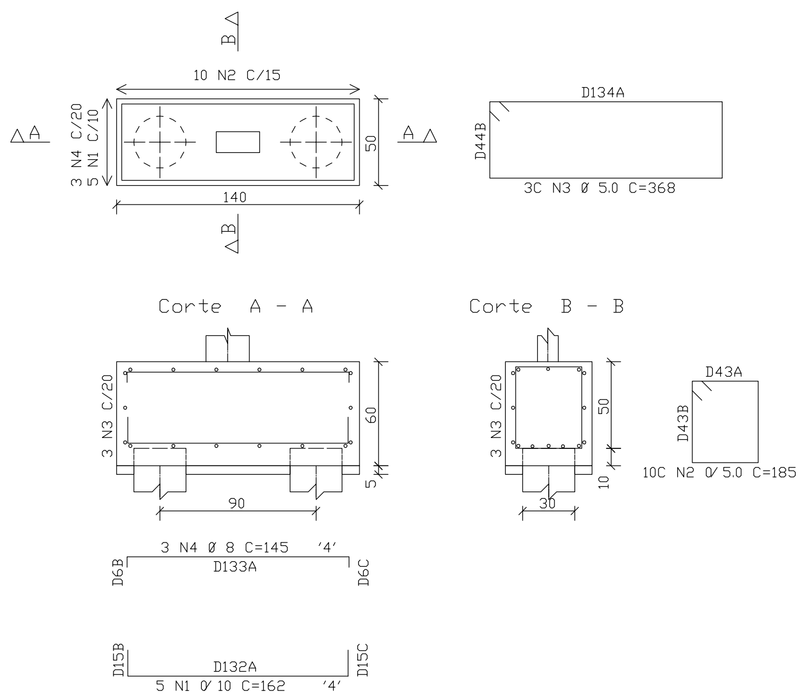

ACO	POS	BIT (mm)	QUANT	COMPRIMENTO UNIT (cm)	COMPRIMENTO TOTAL (cm)
ESTACAS (X16)					
60B	1	5	64	95	6080
50B	2	8	96	60	5760
ESTACA COM BLOCOS (X72)					
60B	1	5	288	95	27360
50B	2	8	288	95	27360

RESUMO ACO CA 50-60			
ACO	BIT (mm)	COMPR (m)	PESO (kg)
60B	5	334	54
50B	8	331	132
Peso Total	60B =		54 kg
Peso Total	50B =		132 kg

OBSERVACOES IMPORTANTES

- ESTACAS A TRADO COM DIAMETRO=30cm
- CONCRETO fck = 13.5 MPA
- A PROFUNDIDADE DAS ESTACAS DEVERA SER CONSIDERADA EM TERRENO NATURAL.
- O COMPRIMENTO DA ESTACA DEVERA SER APARTIR DO TERRENO NATURAL. SE HOUVER ATERRO, O COMPRIMENTO DEVERA SER CONSIDERADO A PARTIR DO TERRENO NATURAL E A FERRAGEM PROLONGADA NO ATERRO
- NA ANCORAGEM DOS PILARES (CABECA DA ESTACA) DEVERA SER USADO O MESMO fck DA ESTRUTURA.
- VIBRAR O CONCRETO NA REGIAO DA ARMACAO.
- PARA DEFINIR AS COTAS DE ARRAZAMENTO, VER PLANTA DE FORMA DE VIGAS BAL DRAMES
- SE HOUVER MODIFICACAO NA FUNDACAO,DEVERA SER COMUNICADA AO AUTOR DO PROJETO DE FUNDACAO.

OBSERVACAO IMPORTANTE:

DEVIDO A AUSENCIA DE SONDAGEM DO TERRENO, ANTES DE INICIAR A ESCAVACAO DAS ESTACAS, DEVERA SER ENSAIADA UMA ESTACA TESTE, ATE A PROFUNDIDADE MAXIMA ESTIPULADA NO PROJETO, AFIM DE CONFIRMAR A SUA VIABILIDADE OU A NECESSIDADE DE SUA ALTERACAO.

GOVERNO FEDERAL BRASIL PAÍS RICO É PAÍS SEM POBREZA — Ministério da Educação — FNDE Fundo Nacional de Desenvolvimento da Educação

PROJETO PADRÃO - FNDE

MUNICÍPIO – UF:

PROPRIETÁRIO:

ENDEREÇO:

PROPRIETÁRIO

RESP. TÉCNICO — CREA

Eng. ISMAEL TAVARES RICHA – CREA–GO 1823/D
AUTOR DO PROJETO

DLFO

CREA

RA

OBSERVAÇÕES:

ESCOLA 12 SALAS DE AULA

PROJETO ESTRUTURAL concreto armado

COORDENAÇÃO
CGEST - Coordenação Geral de Infraestrutura Educacional

BLOCO E: 4 SALAS COM SANITÁRIO
LOCAÇÃO DE PILARES, BLOCOS E ESTACAS
DETALHES BLOCOS E ESTACAS

EST

FORMATO: INDICADO

REVISÃO: R.01 - NOVEMBRO DE 2005; R.02 - JULHO DE 2011

ESCALA: 1/50 ou indicada

DATA EMISSÃO: JULHO / 2011

PRANCHA: 22/34