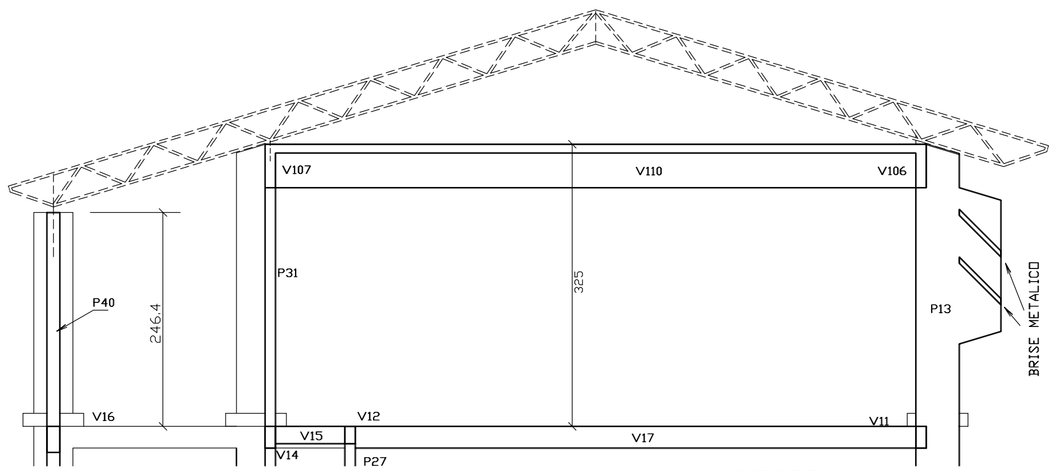

CORTE A-A
Esc 1:50

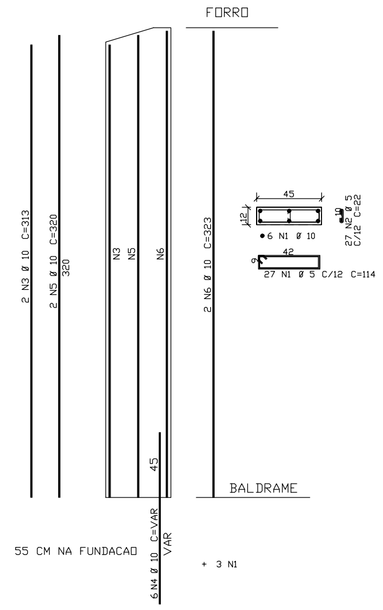

P29=P38

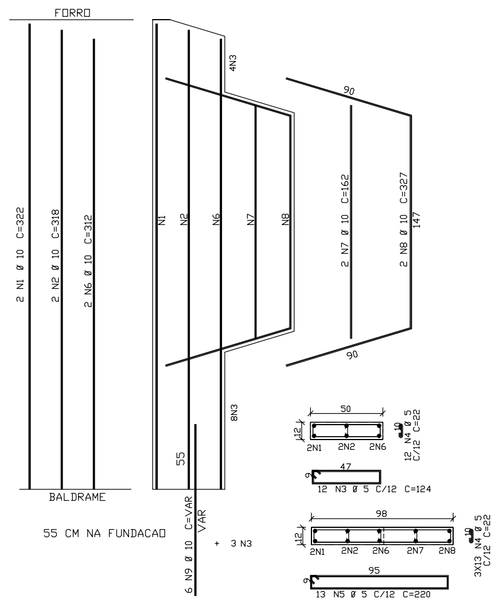

P11 a P20

ACO	POS	BIT (mm)	QUANT	COMPRIMENTO UNIT (cm)	COMPRIMENTO TOTAL (cm)
P1=P2=P3 a P8 (X6)					
50A	1	10	24	--VAR-	3360
60B	2	5	180	60	10800
50A	3	10	24	274	6576
P3=P4=P9=P10 (X4)					
50A	1	10	16	86	1376
60B	2	5	20	60	1200
P11 a P20 (X10)					
50A	1	10	20	322	6440
50A	2	10	20	318	6360
60B	3	5	150	124	18600
60B	4	5	510	22	11220
60B	5	5	130	220	28600
50A	6	10	20	312	6240
50A	7	10	20	162	3240
50A	8	10	20	327	6540
50A	9	10	60	--VAR-	9000
P21=P26=P30 a P37 (X10)					
50A	1	10	40	--VAR-	5600
60B	2	5	340	70	23800
50A	3	10	40	323	12920
P22 a P25=P27=P28 (X6)					
50A	1	10	24	--VAR-	2232
60B	2	5	42	60	2520
P29=P38 (X2)					
60B	1	5	60	114	6840
60B	2	5	54	22	1188
50A	3	10	4	313	1252
50A	4	10	12	--VAR-	1800
50A	5	10	4	320	1280
50A	6	10	4	323	1292
P39=P45 (X2)					
50A	1	10	12	--VAR-	1680
60B	2	5	54	110	5940
60B	3	5	48	21	1008
50A	4	10	12	245	2940
P40 a P44 (X5)					
50A	1	10	20	--VAR-	2800
60B	2	5	135	52	7020
50A	3	10	20	245	4900
BL.DE 1 ESTACA (X7)					
50A	1	10	14	194	2716
50A	2	10	14	200	2800
50A	3	6.3	21	188	3948
BANCO DE CONCRETO					
60B	1	5	96	83	7968
60B	2	5	96	79	7584
60B	3	5	8	--VAR-	7600
BLOCO DE 2 ESTACAS (X22)					
50A	1	10	110	162	17820
50A	2	6.3	220	185	40700
50A	3	6.3	66	368	24288
50A	4	8	88	145	12760

RESUMO ACO CA 50-60			
ACO	BIT (mm)	COMPR (m)	PESO (kg)
50A	6.3	689	172
50A	8	128	51
50A	10	1112	700
60B	5	1419	227
Peso Total	50A =		924 kg
Peso Total	60B =		227 kg

NOTA: CONCRETO fck = 20 MPa

BL.DE 1 ESTACA
Esc 1:25

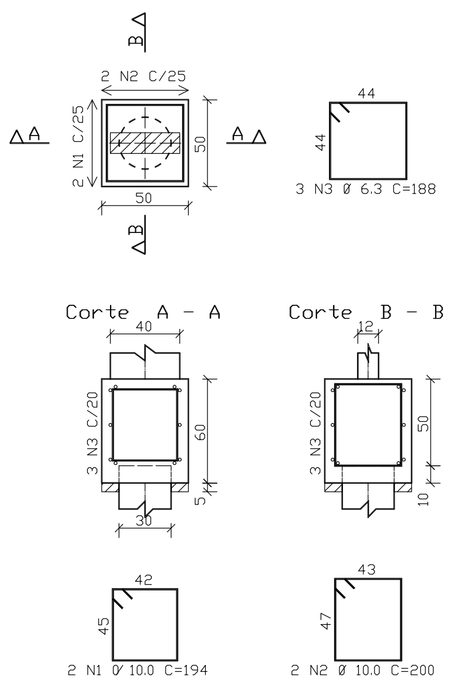

BLOCO DE 2 ESTACAS
Esc 1:25

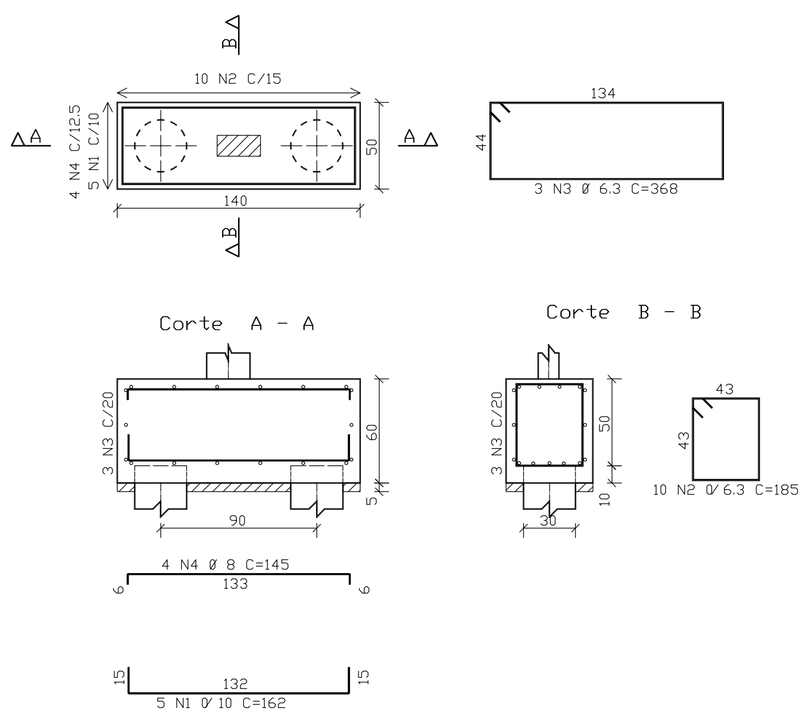

P3=P4=P9=P10
NIVEL DO BANCO

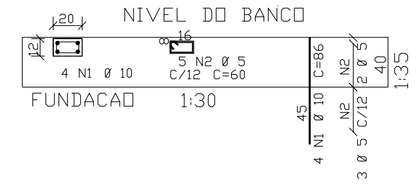

P22 a P25=P27=P28

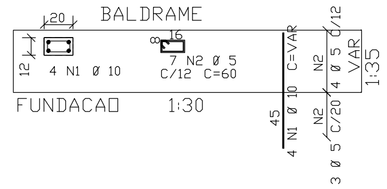

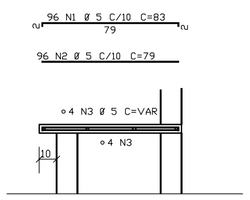

BANCO DE CONCRETO
Esc.1:20

P1=P2=P3 a P8

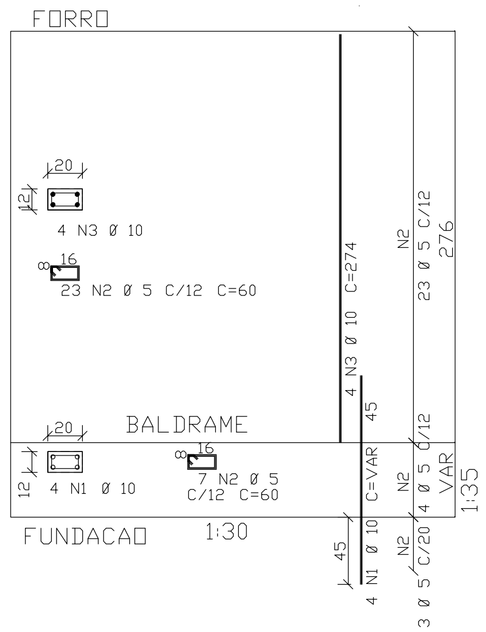

P21=P26=P30 a P37

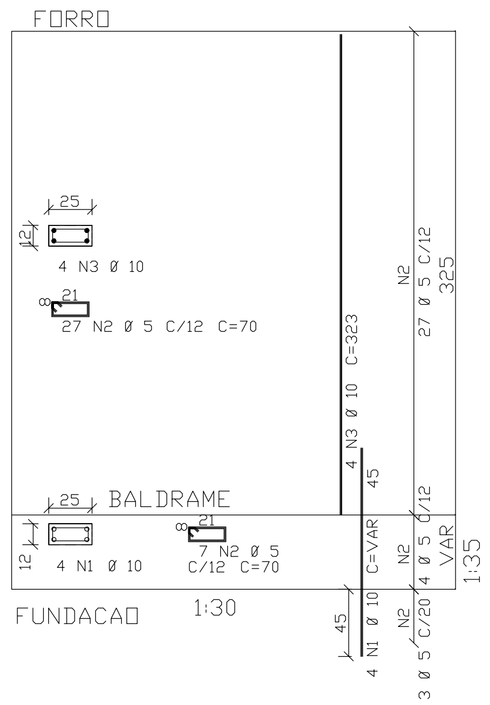

P39=P45

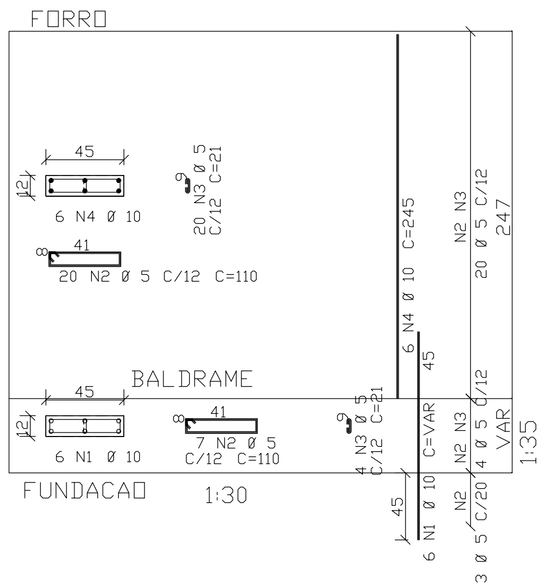

P40 a P44

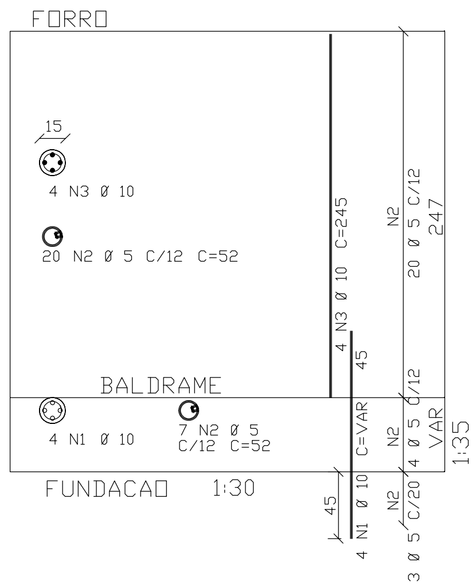

GOVERNO FEDERAL BRASIL PAÍS RICO É PAÍS SEM POBREZA — Ministério da Educação — FNDE Fundo Nacional de Desenvolvimento da Educação

PROJETO PADRÃO - FNDE

MUNICÍPIO – UF:

PROPRIETÁRIO:

ENDEREÇO:

PROPRIETÁRIO

RESP. TÉCNICO — CREA

Eng. Tânia Crisitina Rosa Abrantes – CREA-GO 4376/D
AUTOR DO PROJETO

DLFO — CREA — RA

OBSERVAÇÕES:

ESCOLA 12 SALAS DE AULA

PROJETO ESTRUTURAL concreto armado

COORDENAÇÃO: CGEST - Coordenação Geral de Infraestrutura Educacional

BLOCO B: BIBLIOTECA E AUDITÓRIO
CORTE A-A, ARMAÇÃO DOS BLOCOS E PILARES
E ARMAÇÃO DOS BANCOS

EST

FORMATO: INDICADO

REVISÃO: R.01 - NOVEMBRO DE 2005; R.02 - JULHO DE 2011; R.00

ESCALA: 1/50 ou indicada

DATA EMISSÃO: JULHO / 2011

PRANCHA: 07/34