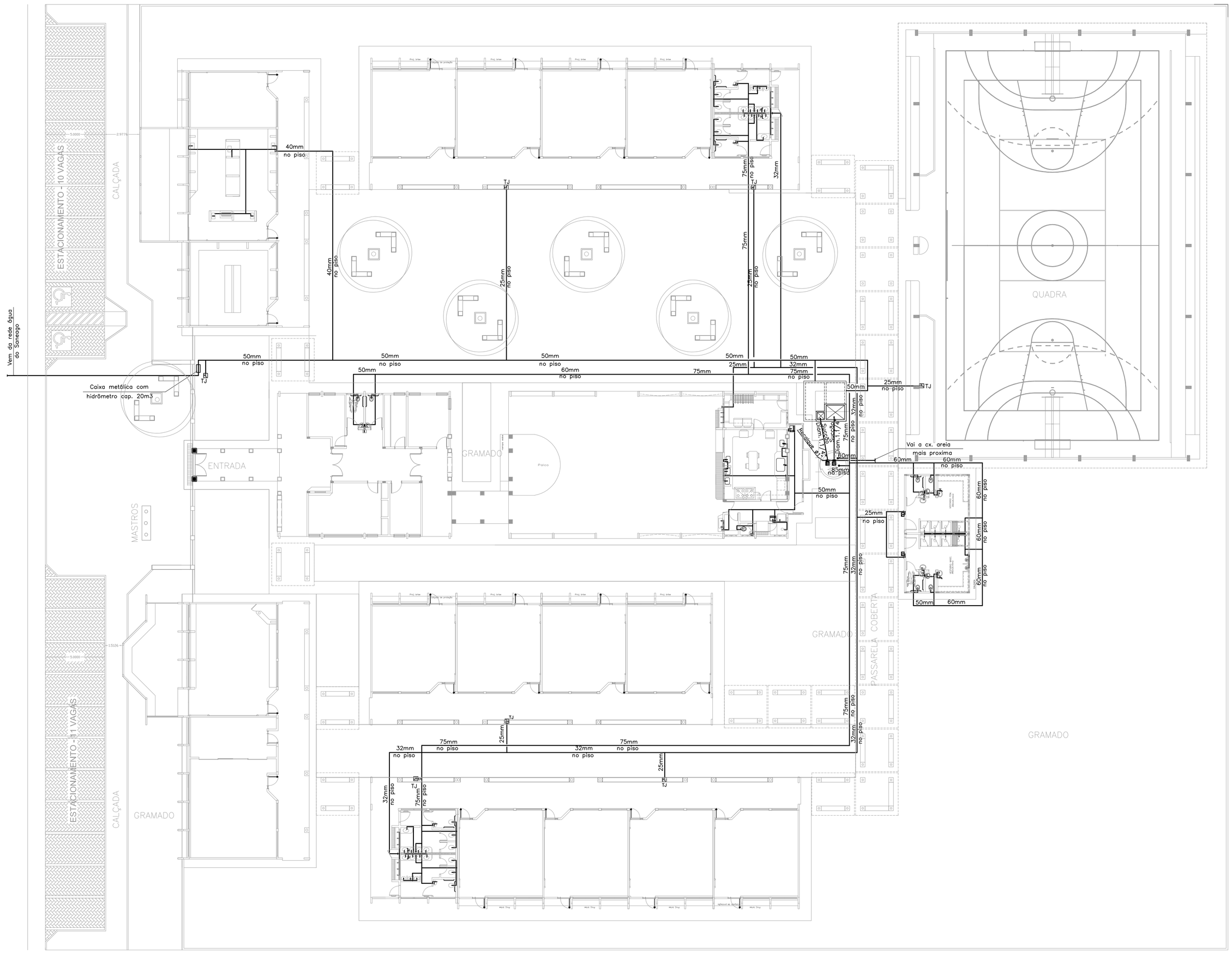

CONVENÇÕES

AF	COLUNA DE ÁGUA FRIA
	TUBULAÇÃO DE ÁGUA FRIA PVC SOLDÁVEL
	REGISTRO DE GAVETA
	REGISTRO DE PRESSÃO
VS	VASO SANITÁRIO
LV	LAVATÓRIO
Bb	BEBEDOURO
Tq	TANQUE
TJ	TORNEIRA DE JARDIM
P	PIA
Ch	CHUVEIRO
TL	TORNEIRA DE LIMPEZA
Mc	MICTÓRIO
Dch	DUCHA HIGIÊNICA
MLR	MÁQUINA DE LAVAR ROUPA
MLB	MÁQUINA DE LAVAR BANDEJA
	RESERVATÓRIO ENTERRADO

GOVERNO FEDERAL
BRASIL PAÍS RICO É PAÍS SEM POBREZA
Ministério da Educação
FNDE Fundo Nacional de Desenvolvimento da Educação

PROJETO PADRÃO - FNDE

MUNICÍPIO – UF:

PROPRIETÁRIO:

ENDEREÇO:

PROPRIETÁRIO

RESP. TÉCNICO — CREA

Eng. Civil Roger Pacheco Piággio Couto – CREA–GO 2001/D
Eng. Civil Pedro Augusto de Alencar Neto – CREA–GO 2959/D

AUTOR DO PROJETO

DLFO

CREA

RA

OBSERVAÇÕES:

ESCOLA 12 SALAS DE AULA

PROJETO HIDRO-SANITÁRIO

COORDENAÇÃO CGEST - Coordenação Geral de Infraestrutura Educacional	IMPLANTAÇÃO MODELO IMPLANTAÇÃO DE ÁGUA FRIA		HIDR
	REVISÃO R.01 - NOVEMBRO DE 2005 R.02 - JULHO DE 2011	ESCALA 1/200	PRANCHA 01/18
FORMATO INDICADO		DATA EMISSÃO JULHO / 2011	

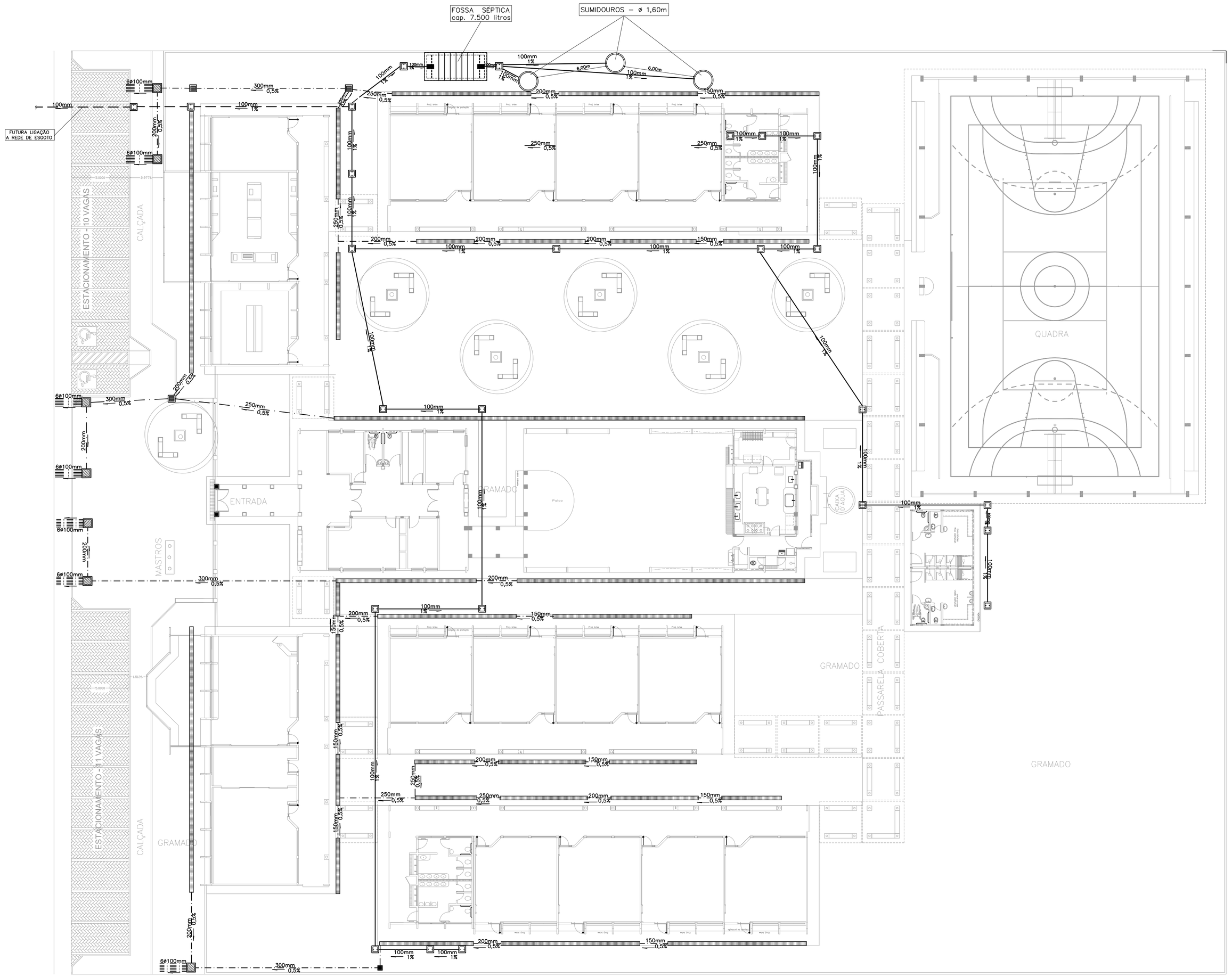

LEGENDA

- CAIXA DE INSPEÇÃO DE 60 x 60cm COM TAMPA DE FERRO FUNDIDO
- CAIXA DE AREIA DE 60 x 60cm COM TAMPA DE CONCRETO E GRELHA DE FERRO
- CAIXA DE AREIA DE 80 x 80cm COM TAMPA DE CONCRETO
- TUBULAÇÃO DE ESGOTO PRIMÁRIO (PVC SOLDÁVEL)
- TUBULAÇÃO DE ESGOTO PLUVIAL (PVC SOLDÁVEL)
- CANALETA PADRÃO AGETOP COM GRELHA DE FERRO CHATO

GOVERNO FEDERAL BRASIL PAÍS RICO É PAÍS SEM POBREZA — Ministério da Educação — FNDE Fundo Nacional de Desenvolvimento da Educação

PROJETO PADRÃO - FNDE

MUNICÍPIO – UF:

PROPRIETÁRIO:

ENDEREÇO:

PROPRIETÁRIO

RESP. TÉCNICO — CREA

Eng. Civil Roger Pacheco Piággio Couto – CREA-GO 2001/D
Eng. Civil Pedro Augusto de Alencar Neto – CREA-GO 2959/D

AUTOR DO PROJETO

DLFO

CREA

RA

OBSERVAÇÕES:

ESCOLA 12 SALAS DE AULA

PROJETO HIDRO-SANITÁRIO

COORDENAÇÃO
CGEST - Coordenação Geral de Infraestrutura Educacional

IMPLANTAÇÃO MODELO
ESGOTO SANITÁRIO/PLUVIAL - LEGENDA

HIDR

REVISÃO
R.01 - NOVEMBRO DE 2005
R.02 - JULHO DE 2011

ESCALA
1/200

DATA EMISSÃO
JULHO / 2011

FORMATO
INDICADO

PRANCHA
02/18

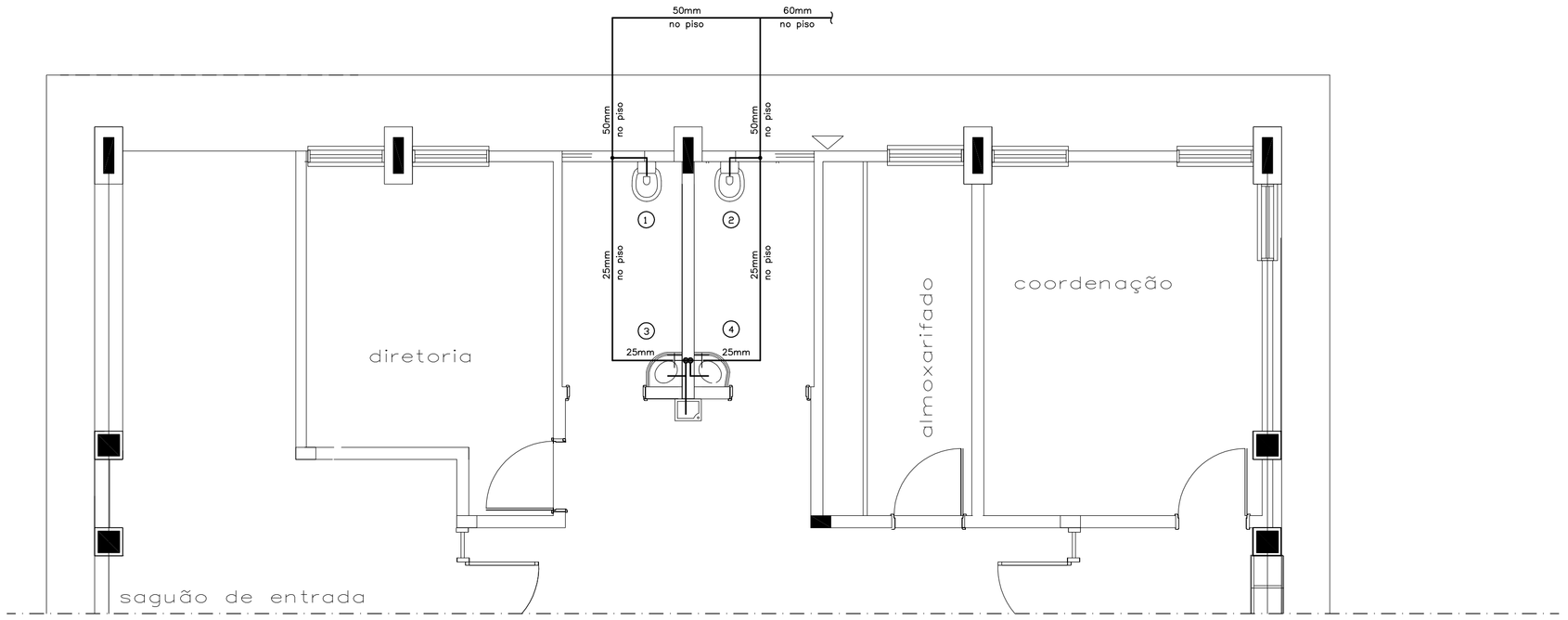

PLANTA ADMINISTRAÇÃO - ÁGUA FRIA

ESC. 1:50

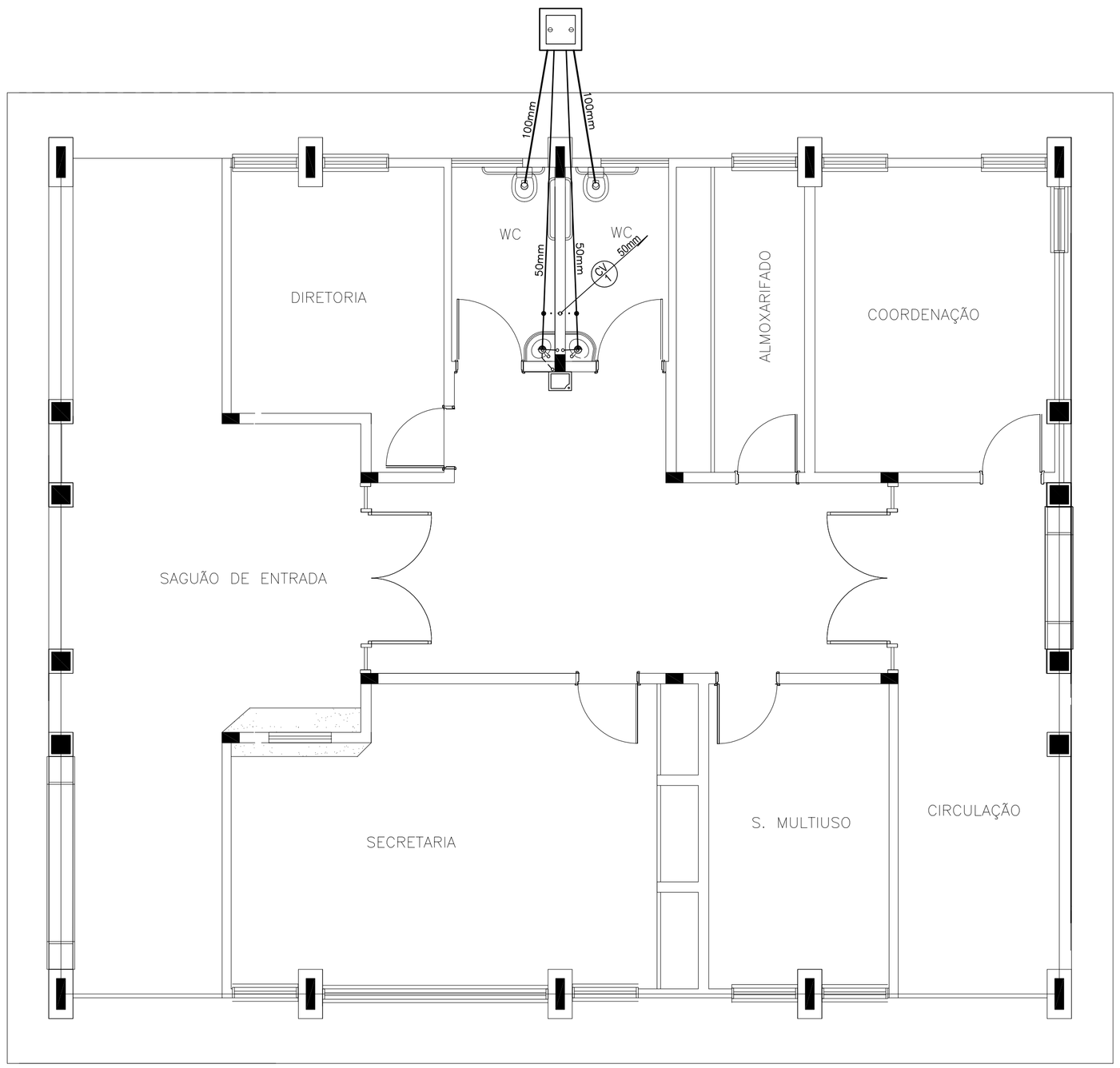

PLANTA ADMINISTRAÇÃO - ESGOTO SANITÁRIO

ESC. 1:50

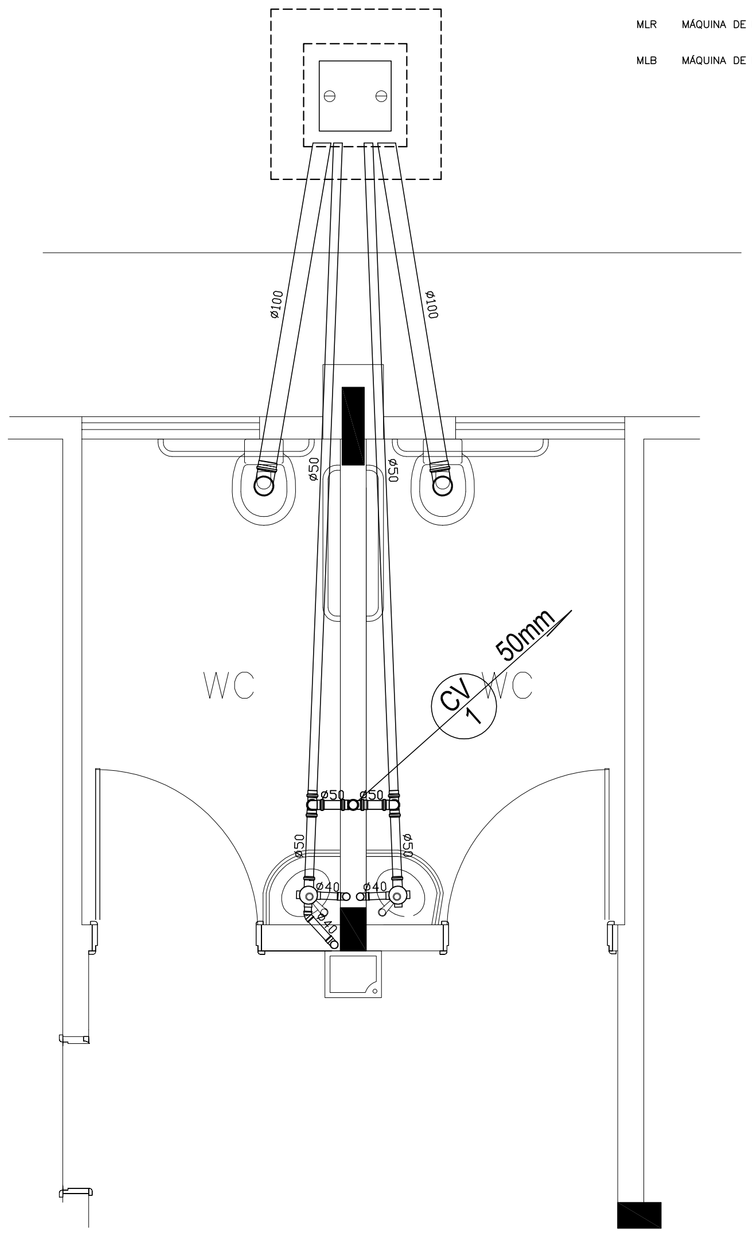

DETALHE - ESC. 1:25

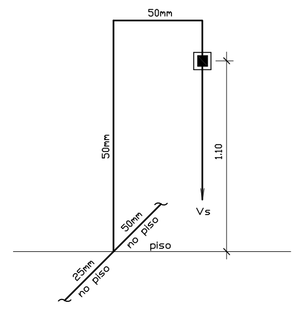

ISOMÉTRICO ① ②

ESC. 1:25

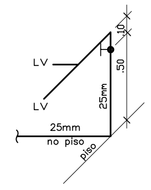

ISOMÉTRICO ③

ESC. 1:25

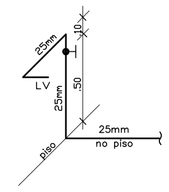

ISOMÉTRICO ④

ESC. 1:25

LEGENDA – ÁGUA FRIA

AF	COLUNA DE ÁGUA FRIA
	TUBULAÇÃO DE ÁGUA FRIA PVC SOLDÁVEL
	REGISTRO DE GAVETA
	REGISTRO DE PRESSÃO
VS	VASO SANITÁRIO
LV	LAVATÓRIO
Bb	BEBEDOURO
Tq	TANQUE
TJ	TORNEIRA DE JARDIM
P	PIA
Ch	CHUVEIRO
TL	TORNEIRA DE LIMPEZA
Mc	MICTÓRIO
Dch	DUCHA HIGIÊNICA
MLR	MÁQUINA DE LAVAR ROUPA
MLB	MÁQUINA DE LAVAR BANDEJA

CONVENÇÕES – ESGOTO SANITÁRIO/PLUVIAL

CV	COLUNA DE VENTILAÇÃO (DEVERÁ SER PROLONGADA 15cm ACIMA DA COBERTURA)
AP	TUBO DE QUEDA (ESGOTO PLUVIAL)
	TUBULAÇÃO DE ESGOTO PRIMÁRIO (PVC SOLDÁVEL)
	TUBULAÇÃO DE ESGOTO PLUVIAL (PVC SOLDÁVEL)
	TUBULAÇÃO DE PVC SOLDÁVEL PARA ESGOTO SECUNDÁRIO (TUBO NÃO COTADO SERÁ DE 40 mm)
	TUBULAÇÃO DE PVC SOLDÁVEL PARA ESGOTO SECUNDÁRIO DE GORDURA
	TUBULAÇÃO DE VENTILAÇÃO (PVC SOLDÁVEL)
	CAIXA SIFONADA DIÂMETRO 10cm e 15 cm RESPECTIVAMENTE, COM GRELHA CROMADA
	RALO SIFONADO (diâmetro 10 cm) COM GRELHA CROMADA
	CAIXA DE INSPEÇÃO DE 60 x 60 cm COM TAMPA DE FERRO FUNDIDO

GOVERNO FEDERAL BRASIL PAÍS RICO É PAÍS SEM POBREZA — Ministério da Educação — FNDE Fundo Nacional de Desenvolvimento da Educação

PROJETO PADRÃO - FNDE

MUNICÍPIO – UF:

PROPRIETÁRIO:

ENDEREÇO:

PROPRIETÁRIO

RESP. TÉCNICO — CREA

Eng. Civil Roger Pacheco Piággio Couto – CREA–GO 2001/D
Eng. Civil Pedro Augusto de Alencar Neto – CREA–GO 2959/D
AUTOR DO PROJETO

DLFO

CREA

RA

OBSERVAÇÕES:

ESCOLA 12 SALAS DE AULA

PROJETO HIDRO-SANITÁRIO

COORDENAÇÃO: CGEST - Coordenação Geral de Infraestrutura Educacional

BLOCO A: ADMINISTRAÇÃO
PLANTA ADMIN- AGUA FRIA - ISOMÉTRICOS
ESGOTO SANITÁRIO - DETALHES - LEGENDA

HIDR

REVISÃO: R.01 - NOVEMBRO DE 2005; R.02 - JULHO DE 2011

ESCALA: 1/50

DATA EMISSÃO: JULHO / 2011

PRANCHA: 03/18

FORMATO: INDICADO

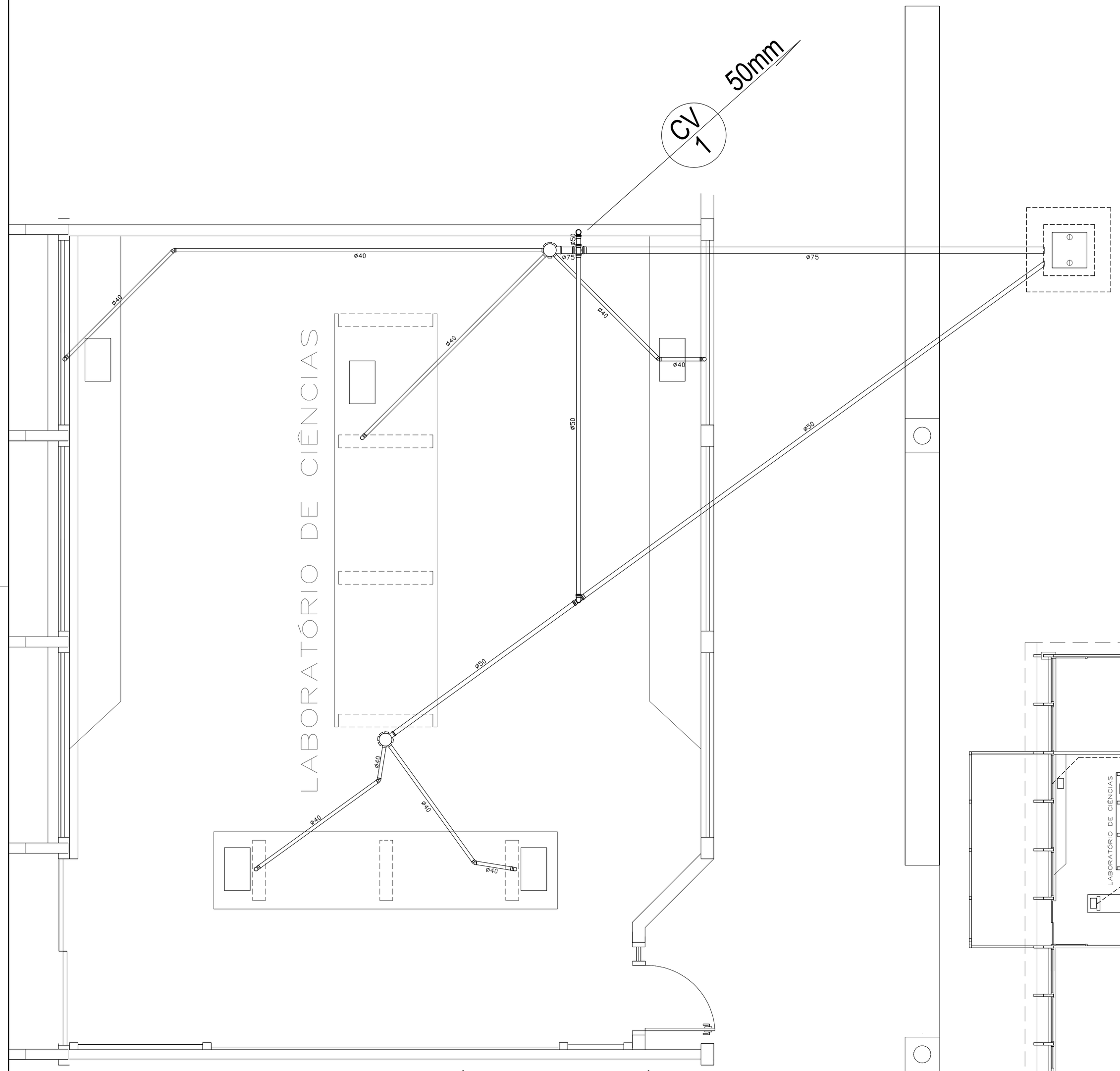

PLANTA LABORATÓRIOS - ESGOTO SANITÁRIO
DETALHE - ESC. 1:25

BLOCO C - LOCALIZAÇÃO

SEM ESCALA

CONVENÇÕES – ESGOTO SANITÁRIO/PLUVIAL

- CV — COLUNA DE VENTILAÇÃO (DEVERÁ SER PROLONGADA 15cm ACIMA DA COBERTURA)
- AP — TUBO DE QUEDA (ESGOTO PLUVIAL)
- TUBULAÇÃO DE ESGOTO PRIMÁRIO (PVC SOLDÁVEL)
- TUBULAÇÃO DE ESGOTO PLUVIAL (PVC SOLDÁVEL)
- TUBULAÇÃO DE PVC SOLDÁVEL PARA ESGOTO SECUNDÁRIO (TUBO NÃO COTADO SERÁ DE 40 mm)
- TUBULAÇÃO DE PVC SOLDÁVEL PARA ESGOTO SECUNDÁRIO DE GORDURA
- TUBULAÇÃO DE VENTILAÇÃO (PVC SOLDÁVEL)
- CAIXA SIFONADA DIÂMETRO 10cm e 15 cm RESPECTIVAMENTE, COM GRELHA CROMADA
- RALO SIFONADO (diâmetro 10 cm) COM GRELHA CROMADA
- CAIXA DE INSPEÇÃO DE 60 x 60 cm COM TAMPA DE FERRO FUNDIDO

GOVERNO FEDERAL BRASIL PAÍS RICO É PAÍS SEM POBREZA — Ministério da Educação — FNDE Fundo Nacional de Desenvolvimento da Educação

PROJETO PADRÃO - FNDE

MUNICÍPIO – UF:

PROPRIETÁRIO:

ENDEREÇO:

PROPRIETÁRIO

RESP. TÉCNICO — CREA

Eng. Civil Roger Pacheco Piággio Couto – CREA–GO 2001/D
Eng. Civil Pedro Augusto de Alencar Neto – CREA–GO 2959/D
AUTOR DO PROJETO

DLFO

CREA

RA

OBSERVAÇÕES:

ESCOLA 12 SALAS DE AULA

PROJETO HIDRO-SANITÁRIO

COORDENAÇÃO: CGEST - Coordenação Geral de Infraestrutura Educacional

BLOCO C: LABORATÓRIOS
PLANTA LABORATÓRIOS
ESGOTO SANITÁRIO - DETALHE - LEGENDA

HIDR

REVISÃO: R.01 - NOVEMBRO DE 2005; R.02 - JULHO DE 2011

ESCALA: 1/50

DATA EMISSÃO: JULHO / 2011

PRANCHA: 04/18

FORMATO: INDICADO

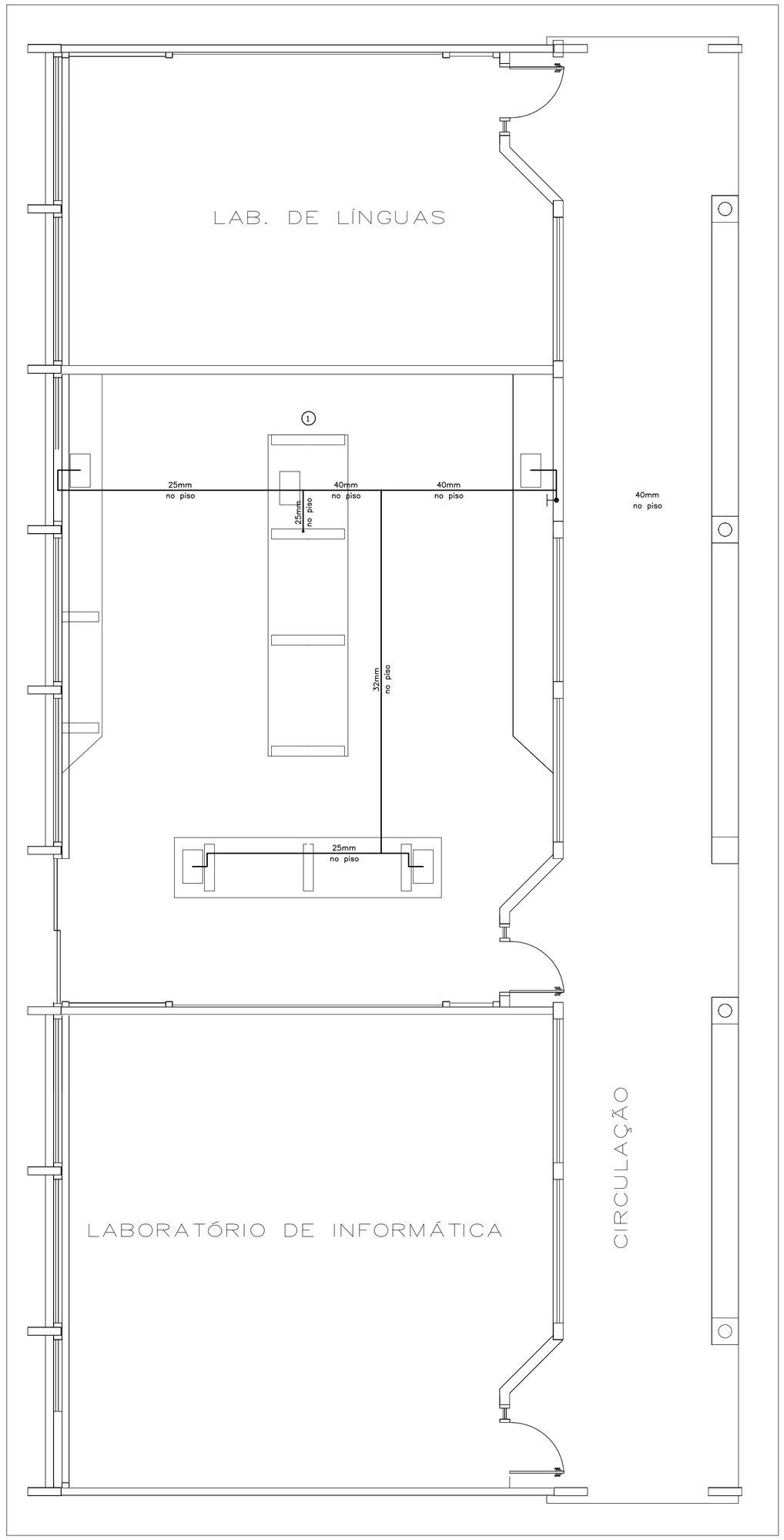

PLANTA LABORATÓRIOS - ÁGUA FRIA

ESC. 1:50

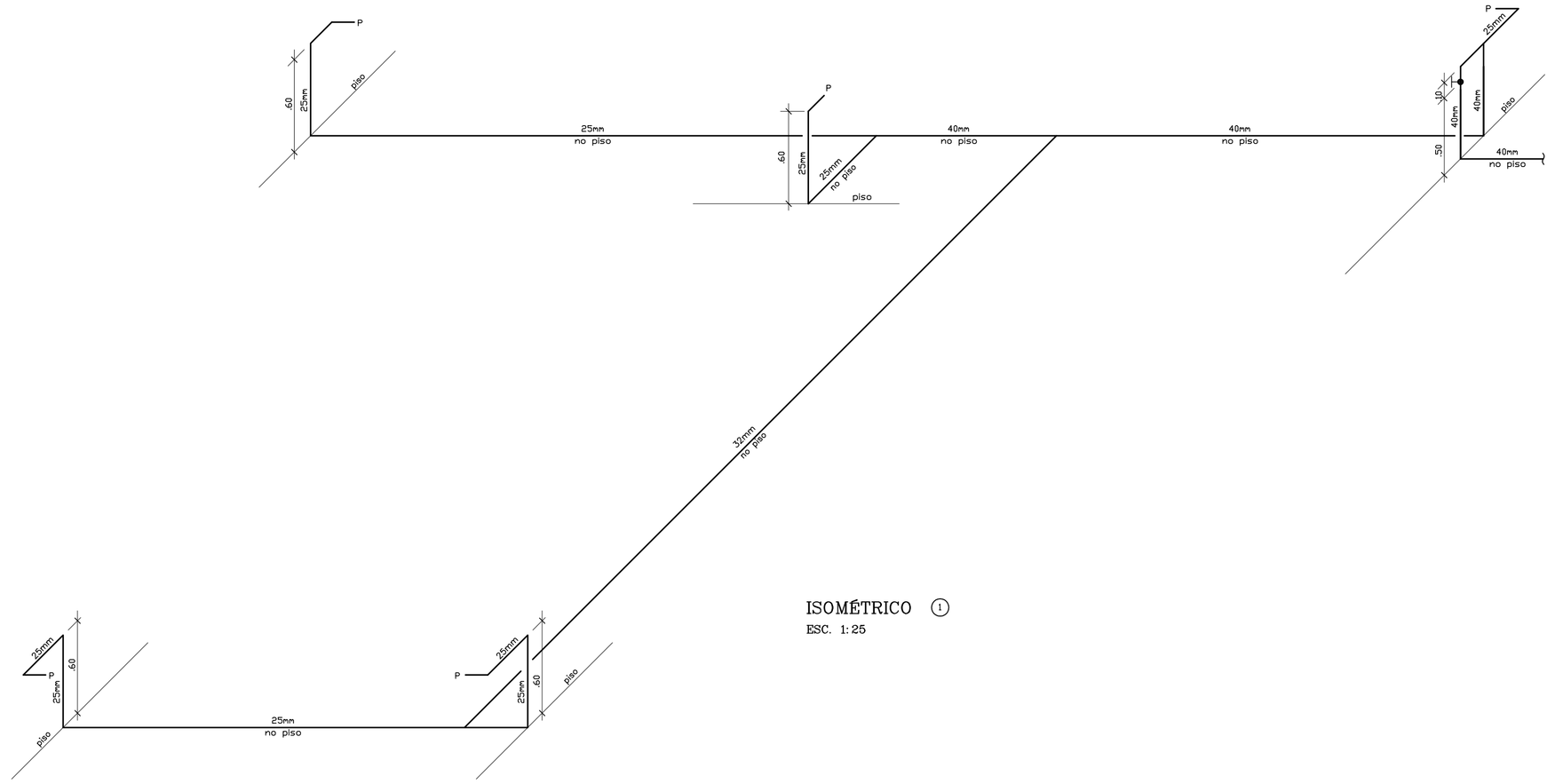

ISOMÉTRICO 1
ESC. 1:25

LEGENDA – ÁGUA FRIA

AF	COLUNA DE ÁGUA FRIA
	TUBULAÇÃO DE ÁGUA FRIA PVC SOLDÁVEL
	REGISTRO DE GAVETA
	REGISTRO DE PRESSÃO
VS	VASO SANITÁRIO
LV	LAVATÓRIO
Bb	BEBEDOURO
Tq	TANQUE
TJ	TORNEIRA DE JARDIM
P	PIA
Ch	CHUVEIRO
TL	TORNEIRA DE LIMPEZA
Mc	MICTÓRIO
Dch	DUCHA HIGIÊNICA
MLR	MÁQUINA DE LAVAR ROUPA
MLB	MÁQUINA DE LAVAR BANDEJA

GOVERNO FEDERAL BRASIL PAÍS RICO É PAÍS SEM POBREZA — Ministério da Educação — FNDE Fundo Nacional de Desenvolvimento da Educação

PROJETO PADRÃO - FNDE

MUNICÍPIO – UF:

PROPRIETÁRIO:

ENDEREÇO:

PROPRIETÁRIO

RESP. TÉCNICO — CREA

Eng. Civil Roger Pacheco Piággio Couto – CREA–GO 2001/D
Eng. Civil Pedro Augusto de Alencar Neto – CREA–GO 2959/D

AUTOR DO PROJETO

DLFO

CREA

RA

OBSERVAÇÕES:

ESCOLA 12 SALAS DE AULA

PROJETO HIDRO-SANITÁRIO

COORDENAÇÃO: CGEST - Coordenação Geral de Infraestrutura Educacional

BLOCO C: LABORATÓRIOS
PLANTA LABORATÓRIOS - ÁGUA FRIA
ISOMÉTRICOS - DETALHES - LEGENDA

HIDR

REVISÃO: R.01 - NOVEMBRO DE 2005; R.02 - JULHO DE 2011

ESCALA: 1/50

DATA EMISSÃO: JULHO / 2011

FORMATO: INDICADO

PRANCHA: 05/18

DETALHE "C"

DETALHE DA CAIXA DE GORDURA - 600 litros - S/ESC.

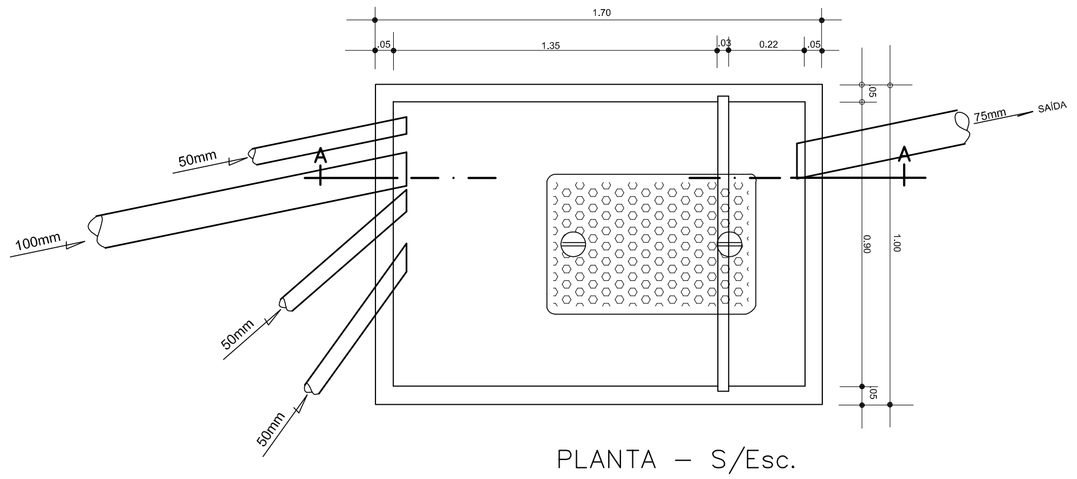

PLANTA – S/Esc.

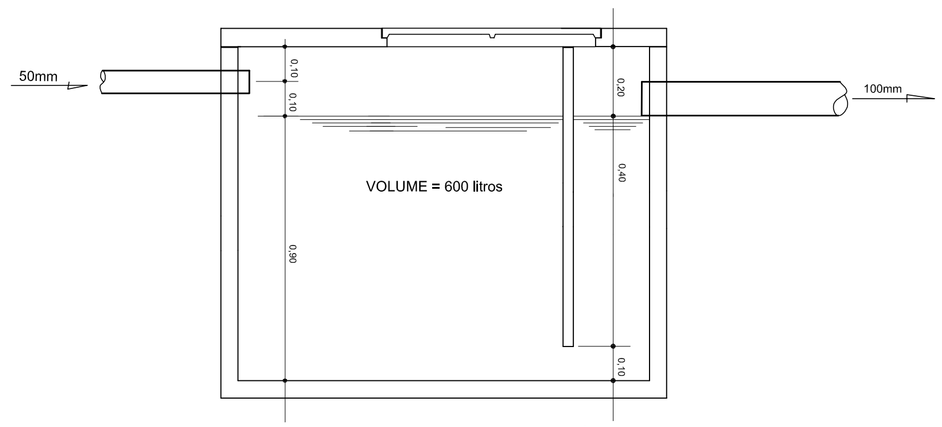

CORTE AA – S/Esc.

CONVENÇÕES – ESGOTO SANITÁRIO/PLUVIAL

- CV — COLUNA DE VENTILAÇÃO (DEVERÁ SER PROLONGADA 15cm ACIMA DA COBERTURA)
- AP — TUBO DE QUEDA (ESGOTO PLUVIAL)
- ——— TUBULAÇÃO DE ESGOTO PRIMÁRIO (PVC SOLDÁVEL)
- ——— · ——— TUBULAÇÃO DE ESGOTO PLUVIAL (PVC SOLDÁVEL)
- – – – – – – – – TUBULAÇÃO DE PVC SOLDÁVEL PARA ESGOTO SECUNDÁRIO (TUBO NÃO COTADO SERÁ DE 40 mm)
- — — — — TUBULAÇÃO DE PVC SOLDÁVEL PARA ESGOTO SECUNDÁRIO DE GORDURA
- ..... TUBULAÇÃO DE VENTILAÇÃO (PVC SOLDÁVEL)
- CAIXA SIFONADA DIÂMETRO 10cm e 15 cm RESPECTIVAMENTE, COM GRELHA CROMADA
- RALO SIFONADO (diâmetro 10 cm) COM GRELHA CROMADA
- CAIXA DE INSPEÇÃO DE 60 x 60 cm COM TAMPA DE FERRO FUNDIDO

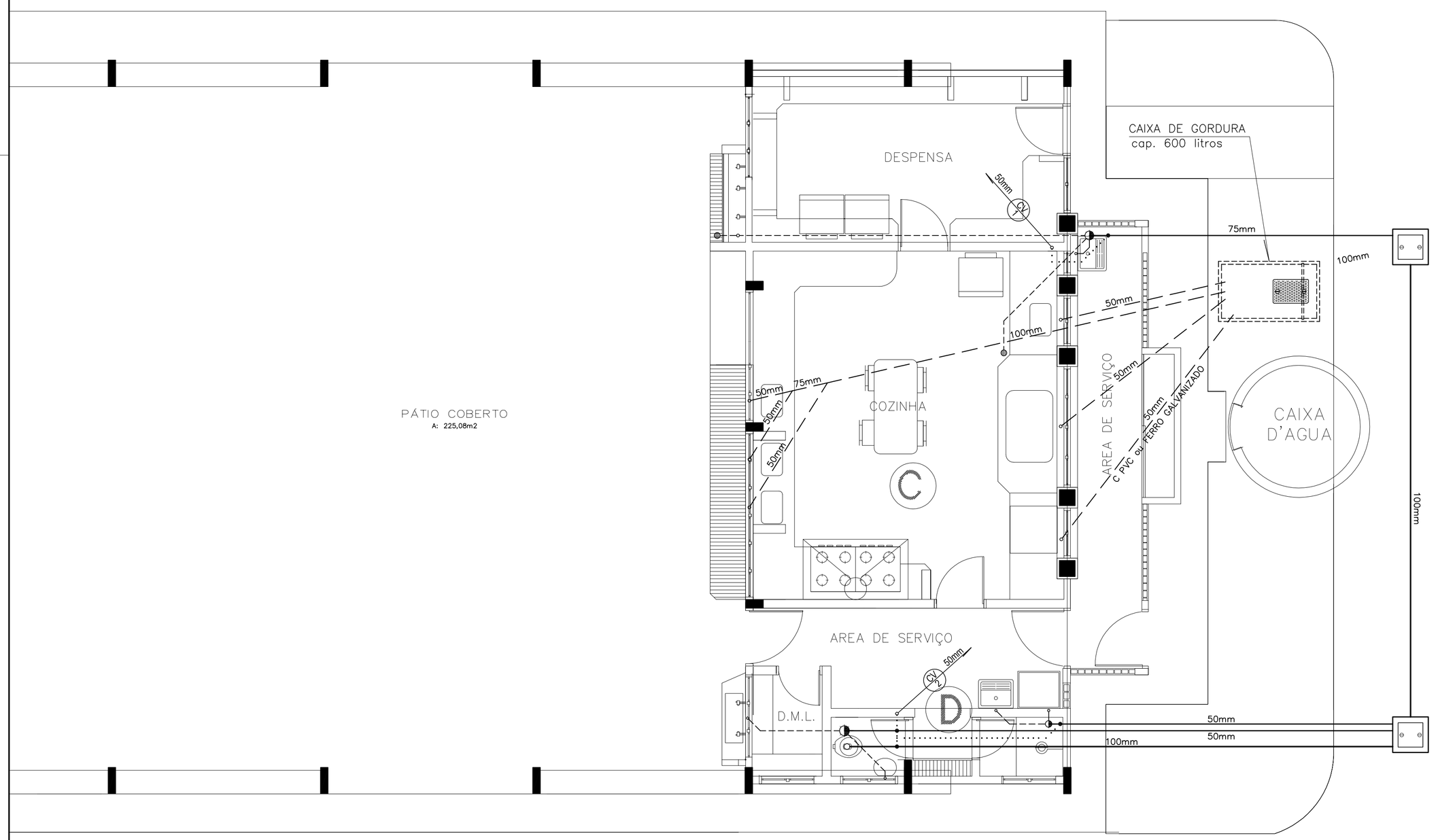

PLANTA PÁTIO COBERTO TIPO "A" - ESGOTO SANITÁRIO

ESC. 1:50

GOVERNO FEDERAL BRASIL PAÍS RICO É PAÍS SEM POBREZA — Ministério da Educação — FNDE Fundo Nacional de Desenvolvimento da Educação

PROJETO PADRÃO - FNDE

MUNICÍPIO – UF:

PROPRIETÁRIO:

ENDEREÇO:

PROPRIETÁRIO

RESP. TÉCNICO — CREA

Eng. Civil Roger Pacheco Piággio Couto – CREA–GO 2001/D
Eng. Civil Pedro Augusto de Alencar Neto – CREA–GO 2959/D

AUTOR DO PROJETO

DLFO

CREA

RA

OBSERVAÇÕES:

ESCOLA 12 SALAS DE AULA

PROJETO HIDRO-SANITÁRIO

COORDENAÇÃO: CGEST - Coordenação Geral de Infraestrutura Educacional	BLOCO D: PÁTIO COBERTO TIPO A PLANTA PÁTIO COBERTO TIPO "A" ESGOTO SANITÁRIO - PLANTA BAIXA GERAL		HIDR
FORMATO: INDICADO	REVISÃO: R.01 - NOVEMBRO DE 2005 R.02 - JULHO DE 2011	ESCALA: 1:50 DATA EMISSÃO: JULHO / 2011	PRANCHA: 06/18

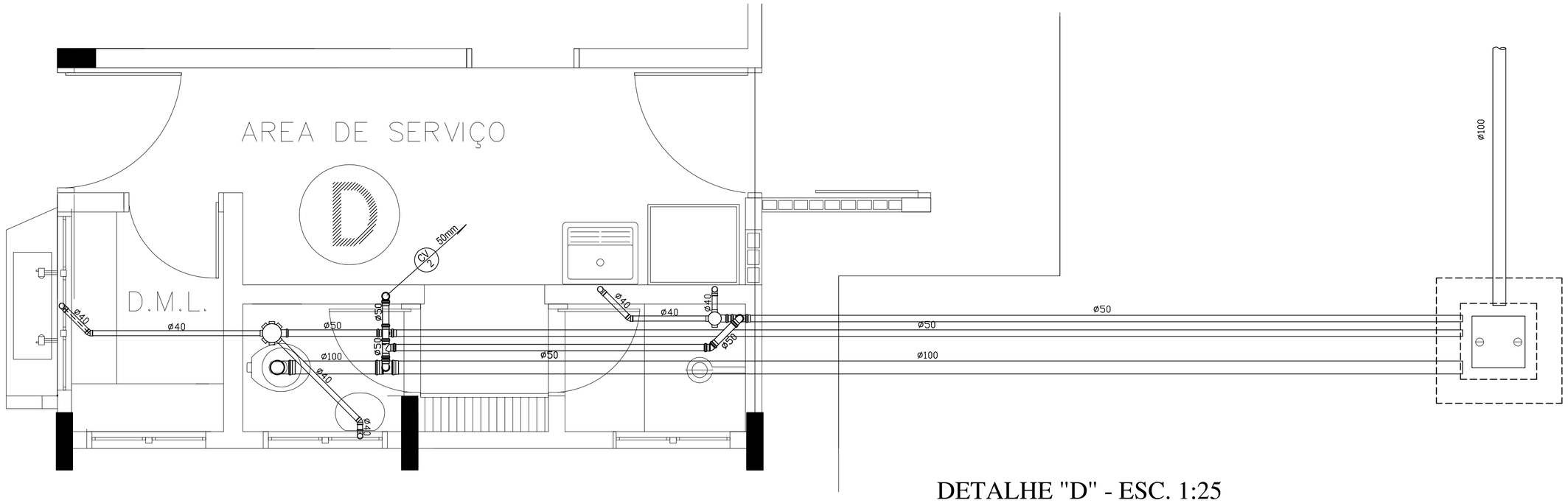

DETALHE "D" - ESC. 1:25

CONVENÇÕES – ESGOTO SANITÁRIO/PLUVIAL

- CV — COLUNA DE VENTILAÇÃO (DEVERÁ SER PROLONGADA 15cm ACIMA DA COBERTURA)
- AP — TUBO DE QUEDA (ESGOTO PLUVIAL)
- TUBULAÇÃO DE ESGOTO PRIMÁRIO (PVC SOLDÁVEL)
- TUBULAÇÃO DE ESGOTO PLUVIAL (PVC SOLDÁVEL)
- TUBULAÇÃO DE PVC SOLDÁVEL PARA ESGOTO SECUNDÁRIO (TUBO NÃO COTADO SERÁ DE 40 mm)
- TUBULAÇÃO DE PVC SOLDÁVEL PARA ESGOTO SECUNDÁRIO DE GORDURA
- TUBULAÇÃO DE VENTILAÇÃO (PVC SOLDÁVEL)
- CAIXA SIFONADA DIÂMETRO 10cm e 15 cm RESPECTIVAMENTE, COM GRELHA CROMADA
- RALO SIFONADO (diâmetro 10 cm) COM GRELHA CROMADA
- CAIXA DE INSPEÇÃO DE 60 x 60 cm COM TAMPA DE FERRO FUNDIDO

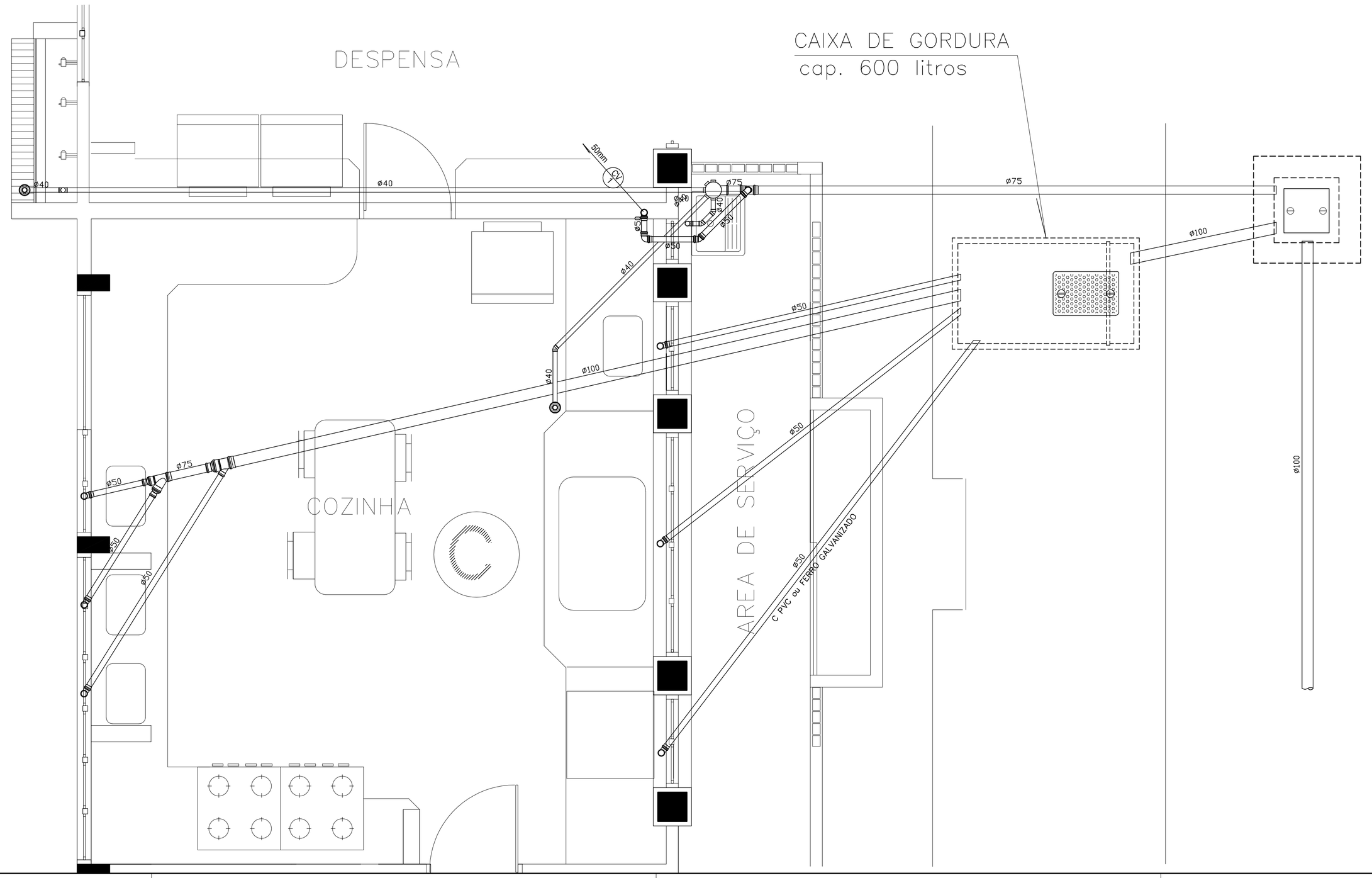

GOVERNO FEDERAL — BRASIL — PAÍS RICO É PAÍS SEM POBREZA — Ministério da Educação — FNDE Fundo Nacional de Desenvolvimento da Educação

PROJETO PADRÃO - FNDE

MUNICÍPIO – UF:

PROPRIETÁRIO:

ENDEREÇO:

PROPRIETÁRIO

RESP. TÉCNICO — CREA

Eng. Civil Roger Pacheco Piággio Couto – CREA–GO 2001/D
Eng. Civil Pedro Augusto de Alencar Neto – CREA–GO 2959/D
AUTOR DO PROJETO

DLFO

CREA

RA

OBSERVAÇÕES:

ESCOLA 12 SALAS DE AULA

PROJETO HIDRO-SANITÁRIO

COORDENAÇÃO
CGEST - Coordenação Geral de Infraestrutura Educacional

BLOCO D: PÁTIO COBERTO TIPO A
PLANTA PÁTIO COBERTO TIPO "A"
ESGOTO SANITÁRIO - DETALHES - LEGENDA

HIDR

REVISÃO
R.01 - NOVEMBRO DE 2005
R.02 - JULHO DE 2011

ESCALA
1/50

DATA EMISSÃO
JULHO / 2011

FORMATO
INDICADO

PRANCHA
07/18

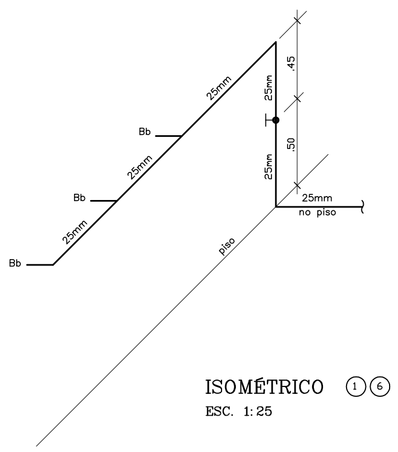

ISOMÉTRICO (1)(6)
ESC. 1:25

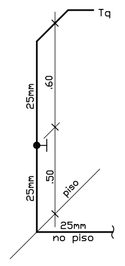

ISOMÉTRICO (2)
ESC. 1:25

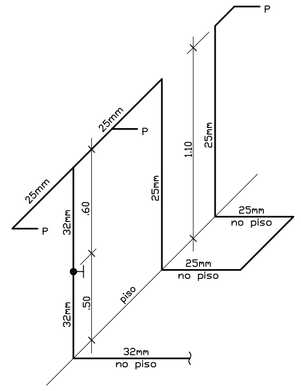

ISOMÉTRICO (3)
ESC. 1:25

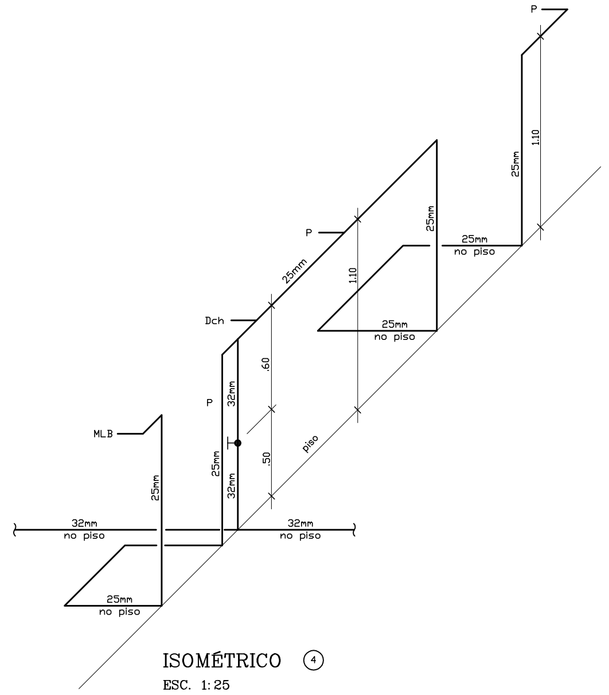

ISOMÉTRICO (4)
ESC. 1:25

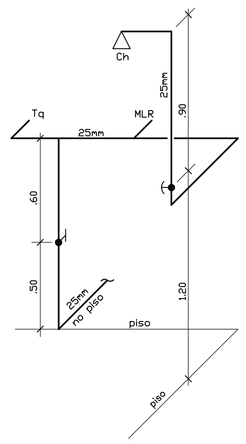

ISOMÉTRICO (5)
ESC. 1:25

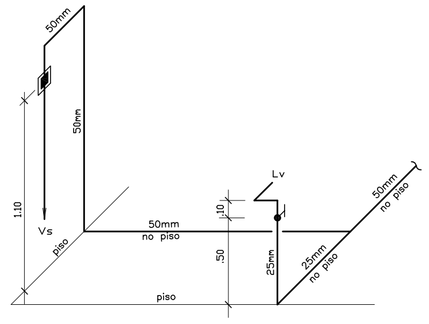

ISOMÉTRICO (7)
ESC. 1:25

LEGENDA – ÁGUA FRIA

AF	COLUNA DE ÁGUA FRIA
	TUBULAÇÃO DE ÁGUA FRIA PVC SOLDÁVEL
	REGISTRO DE GAVETA
	REGISTRO DE PRESSÃO
VS	VASO SANITÁRIO
LV	LAVATÓRIO
Bb	BEBEDOURO
Tq	TANQUE
TJ	TORNEIRA DE JARDIM
P	PIA
Ch	CHUVEIRO
TL	TORNEIRA DE LIMPEZA
Mc	MICTÓRIO
Dch	DUCHA HIGIÊNICA
MLR	MÁQUINA DE LAVAR ROUPA
MLB	MÁQUINA DE LAVAR BANDEJA

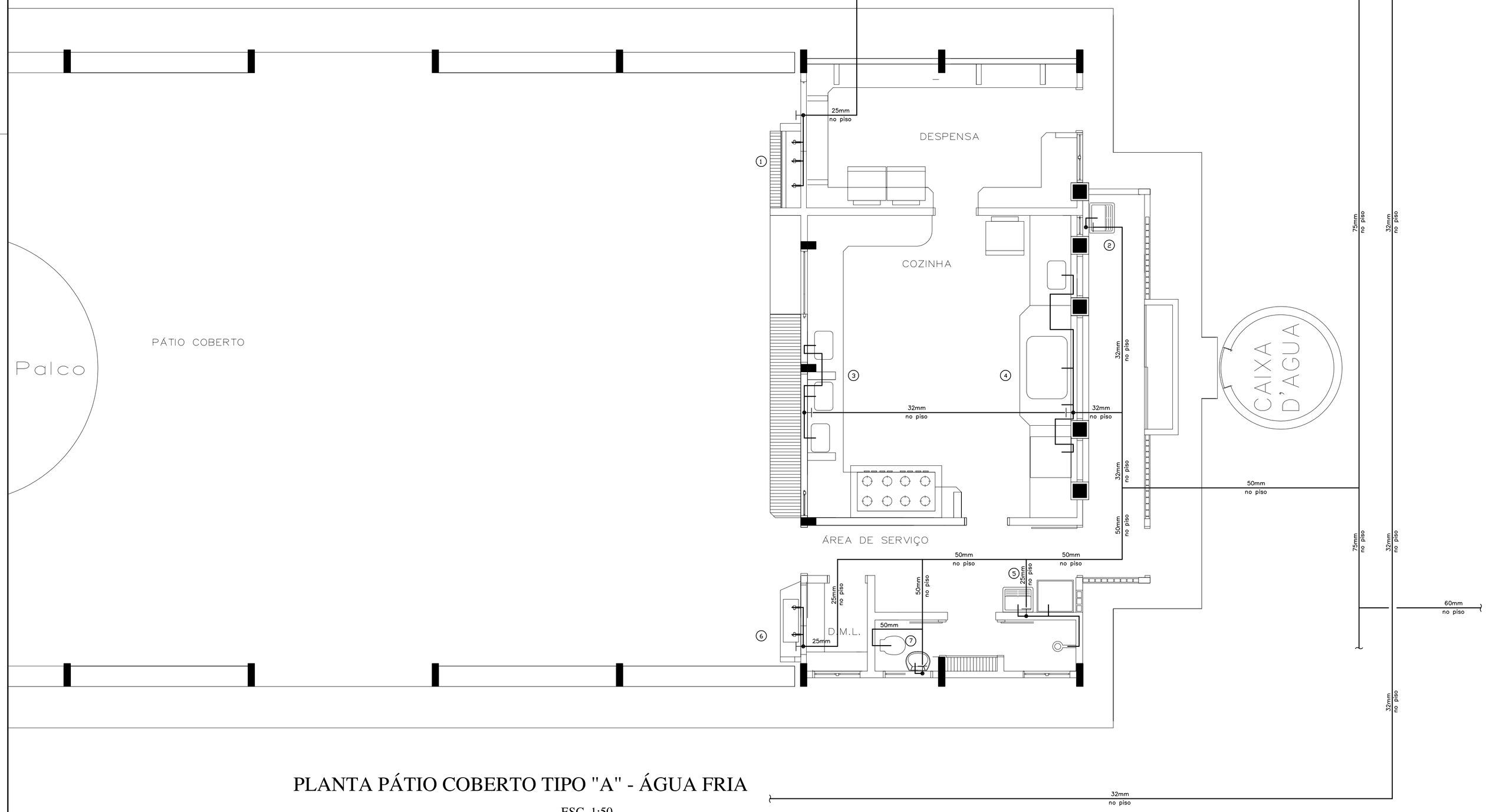

PLANTA PÁTIO COBERTO TIPO "A" - ÁGUA FRIA
ESC. 1:50

GOVERNO FEDERAL
BRASIL
PAÍS RICO É PAÍS SEM POBREZA
Ministério da Educação
FNDE Fundo Nacional de Desenvolvimento da Educação

PROJETO PADRÃO - FNDE

MUNICÍPIO – UF:

PROPRIETÁRIO:

ENDEREÇO:

PROPRIETÁRIO

RESP. TÉCNICO — CREA

Eng. Civil Roger Pacheco Piággio Couto – CREA-GO 2001/D
Eng. Civil Pedro Augusto de Alencar Neto – CREA-GO 2959/D
AUTOR DO PROJETO

DLFO

CREA

RA

OBSERVAÇÕES:

ESCOLA 12 SALAS DE AULA

PROJETO HIDRO-SANITÁRIO

COORDENAÇÃO
CGEST - Coordenação Geral de Infraestrutura Educacional

BLOCO D: PÁTIO COBERTO TIPO A
PLANTA PÁTIO COBERTO TIPO "A"
ÁGUA FRIA - ISOMÉTRICOS - DETALHES - LEGENDA

HIDR

REVISÃO
R.01 - NOVEMBRO DE 2005
R.02 - JULHO DE 2011

ESCALA
1/50

PRANCHA
08/18

DATA EMISSÃO
JULHO / 2011

FORMATO
INDICADO

PLANTA BLOCO 04 SALAS E SANITÁRIOS - ÁGUA FRIA ESC. 1:75

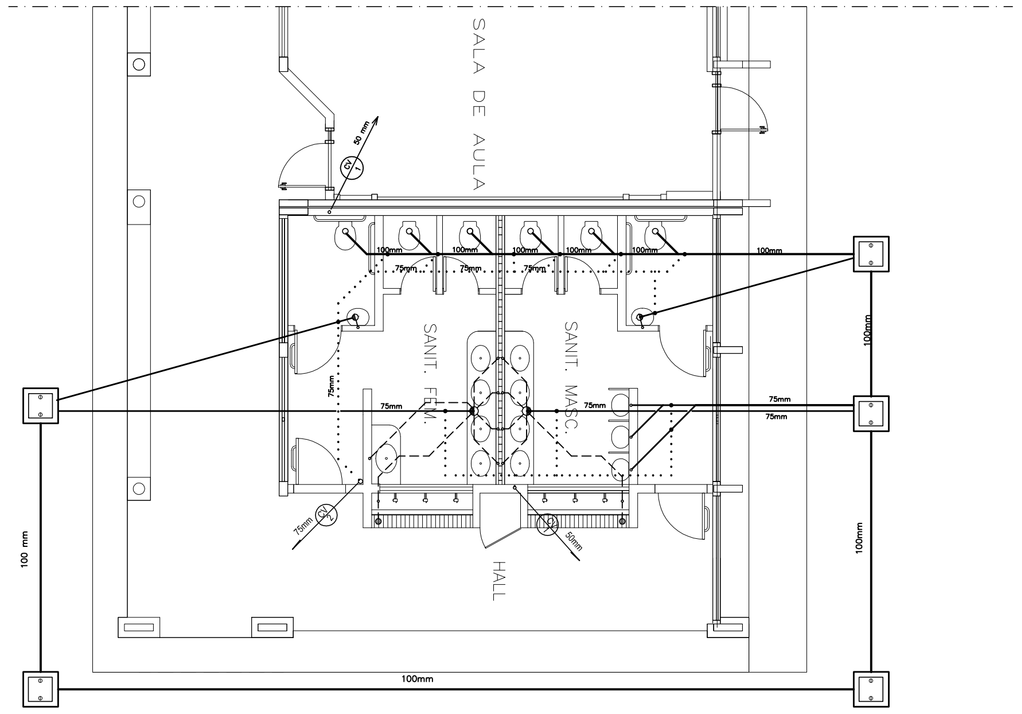

CONVENÇÕES – ESGOTO SANITÁRIO/PLUVIAL

- CV — COLUNA DE VENTILAÇÃO (DEVERÁ SER PROLONGADA 15cm ACIMA DA COBERTURA)
- AP — TUBO DE QUEDA (ESGOTO PLUVIAL)
- TUBULAÇÃO DE ESGOTO PRIMÁRIO (PVC SOLDÁVEL)
- TUBULAÇÃO DE ESGOTO PLUVIAL (PVC SOLDÁVEL)
- TUBULAÇÃO DE PVC SOLDÁVEL PARA ESGOTO SECUNDÁRIO (TUBO NÃO COTADO SERÁ DE 40 mm)
- TUBULAÇÃO DE PVC SOLDÁVEL PARA ESGOTO SECUNDÁRIO DE GORDURA
- TUBULAÇÃO DE VENTILAÇÃO (PVC SOLDÁVEL)
- CAIXA SIFONADA DIÂMETRO 10cm e 15 cm RESPECTIVAMENTE, COM GRELHA CROMADA
- RALO SIFONADO (diâmetro 10 cm) COM GRELHA CROMADA
- CAIXA DE INSPEÇÃO DE 60 x 60 cm COM TAMPA DE FERRO FUNDIDO

PLANTA BLOCO 04 SALAS E SANITÁRIOS - ÁGUA FRIA
DETALHE - ESC. 1:25

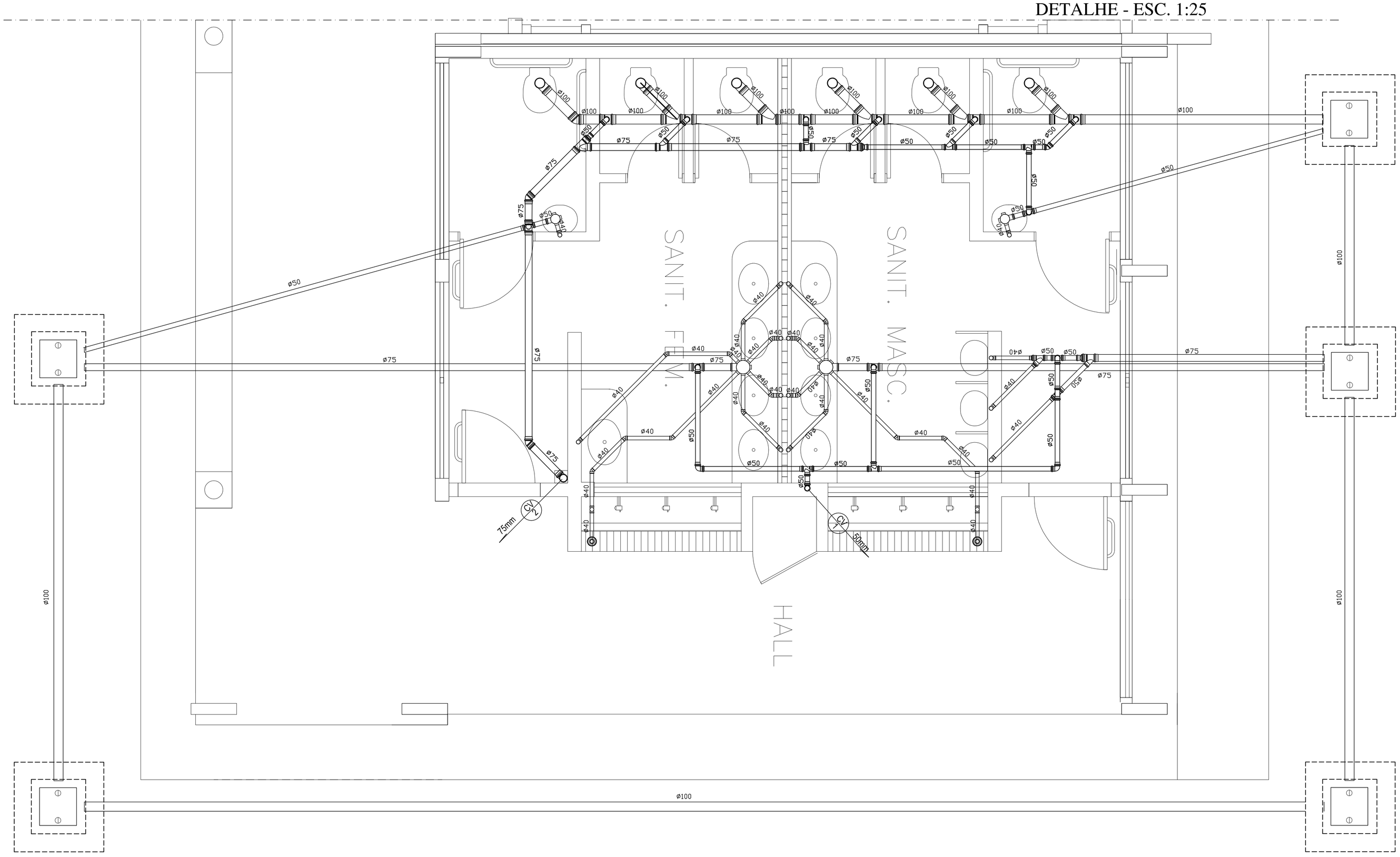

GOVERNO FEDERAL — BRASIL — PAÍS RICO É PAÍS SEM POBREZA — Ministério da Educação — FNDE Fundo Nacional de Desenvolvimento da Educação

PROJETO PADRÃO - FNDE

MUNICÍPIO – UF:

PROPRIETÁRIO:

ENDEREÇO:

PROPRIETÁRIO

RESP. TÉCNICO — CREA

Eng. Civil Roger Pacheco Piággio Couto – CREA–GO 2001/D
Eng. Civil Pedro Augusto de Alencar Neto – CREA–GO 2959/D
AUTOR DO PROJETO

DLFO

CREA

RA

OBSERVAÇÕES:

ESCOLA 12 SALAS DE AULA

PROJETO HIDRO-SANITÁRIO

COORDENAÇÃO: CGEST - Coordenação Geral de Infraestrutura Educacional

BLOCO E: 4 SALAS e SANITÁRIOS
PLANTA DO BL. DE 04 SALAS E SANITÁRIOS
ESGOTO SANITÁRIO - DETALHE - LEGENDA

HIDR

REVISÃO: R.01 - NOVEMBRO DE 2005; R.02 - JULHO DE 2011

ESCALA: 1/50

DATA EMISSÃO: JULHO / 2011

FORMATO: INDICADO

PRANCHA: 09/18

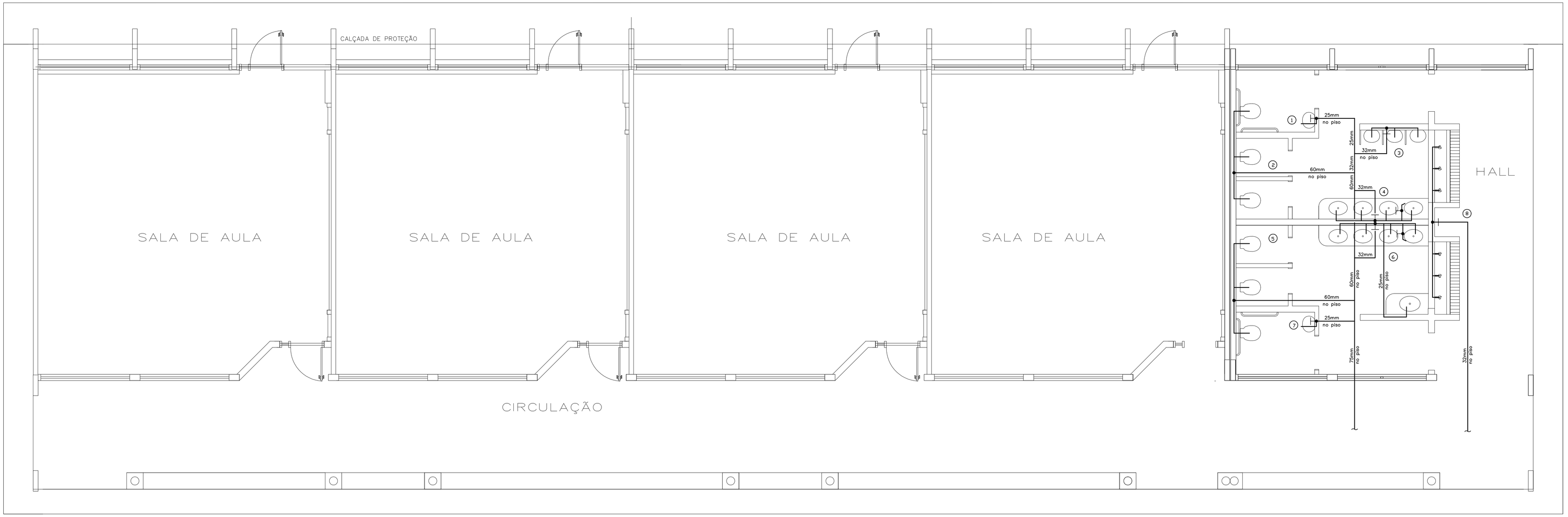

PLANTA BLOCO 04 SALAS E SANITÁRIOS - ÁGUA FRIA
ESC. 150

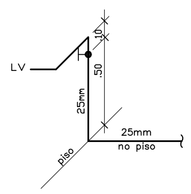

ISOMÉTRICO ① ⑦
ESC. 1:25

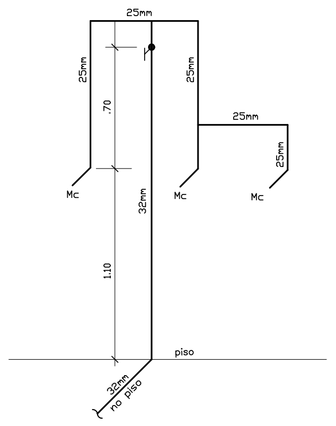

ISOMÉTRICO ③
ESC. 1:25

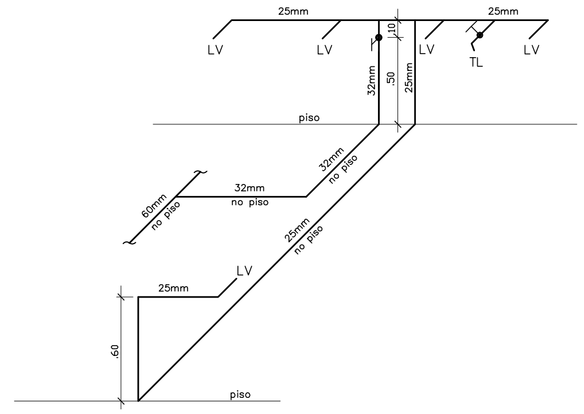

ISOMÉTRICO ⑥
ESC. 1:25

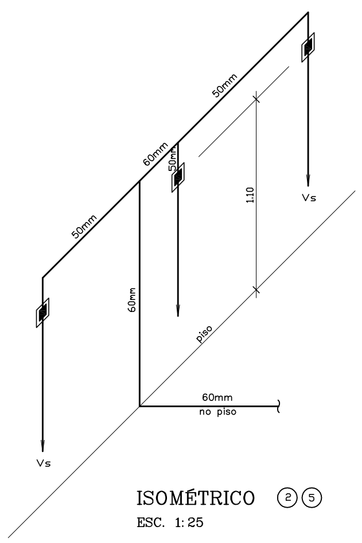

ISOMÉTRICO ② ⑤
ESC. 1:25

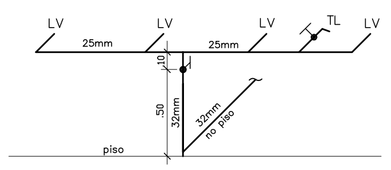

ISOMÉTRICO ④
ESC. 1:25

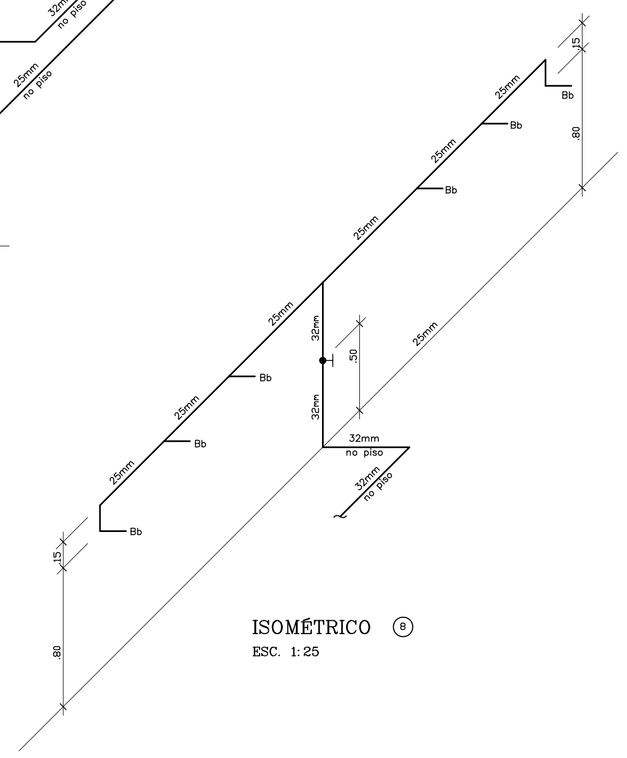

ISOMÉTRICO ⑧
ESC. 1:25

LEGENDA – ÁGUA FRIA

AF	COLUNA DE ÁGUA FRIA
	TUBULAÇÃO DE ÁGUA FRIA PVC SOLDÁVEL
	REGISTRO DE GAVETA
	REGISTRO DE PRESSÃO
VS	VASO SANITÁRIO
LV	LAVATÓRIO
Bb	BEBEDOURO
Tq	TANQUE
TJ	TORNEIRA DE JARDIM
P	PIA
Ch	CHUVEIRO
TL	TORNEIRA DE LIMPEZA
Mc	MICTÓRIO
Dch	DUCHA HIGIÊNICA
MLR	MÁQUINA DE LAVAR ROUPA
MLB	MÁQUINA DE LAVAR BANDEJA

GOVERNO FEDERAL BRASIL PAÍS RICO É PAÍS SEM POBREZA — Ministério da Educação — FNDE Fundo Nacional de Desenvolvimento da Educação

PROJETO PADRÃO - FNDE

MUNICÍPIO – UF:

PROPRIETÁRIO:

ENDEREÇO:

PROPRIETÁRIO

RESP. TÉCNICO — CREA

Eng. Civil Roger Pacheco Piággio Couto – CREA–GO 2001/D
Eng. Civil Pedro Augusto de Alencar Neto – CREA–GO 2959/D
AUTOR DO PROJETO

DLFO

CREA

RA

OBSERVAÇÕES:

ESCOLA 12 SALAS DE AULA

PROJETO HIDRO-SANITÁRIO

COORDENAÇÃO: CGEST - Coordenação Geral de Infraestrutura Educacional

BLOCO E: 4 SALAS e SANITÁRIOS
PLANTA DO BL. DE 04 SALAS E SANITÁRIOS
ÁGUA FRIA - ISOMÉTRICOS - DETALHES - LEGENDA

HIDR

FORMATO: INDICADO

REVISÃO: R.01 - NOVEMBRO DE 2005; R.02 - JULHO DE 2011

ESCALA: 1/50

DATA EMISSÃO: JULHO / 2011

PRANCHA: 10/18

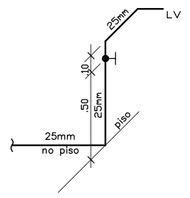

ISOMÉTRICO ④ ⑩
ESC. 1:25

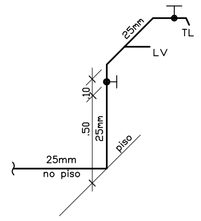

ISOMÉTRICO ⑤
ESC. 1:25

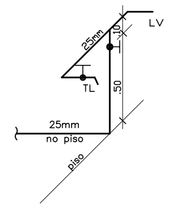

ISOMÉTRICO ⑪
ESC. 1:25

CONVENÇÕES – ÁGUA FRIA

AF	COLUNA DE ÁGUA FRIA
	TUBULAÇÃO DE ÁGUA FRIA PVC SOLDÁVEL
	REGISTRO DE GAVETA
	REGISTRO DE PRESSÃO
VS	VASO SANITÁRIO
LV	LAVATÓRIO
Bb	BEBEDOURO
Tq	TANQUE
TJ	TORNEIRA DE JARDIM
P	PIA
Ch	CHUVEIRO
TL	TORNEIRA DE LIMPEZA
Mc	MICTÓRIO
Dch	DUCHA HIGIÊNICA
MLR	MÁQUINA DE LAVAR ROUPA
MLB	MÁQUINA DE LAVAR BANDEJA

CONVENÇÕES – ESGOTO SANITÁRIO/PLUVIAL

CV	COLUNA DE VENTILAÇÃO (DEVERÁ SER PROLONGADA 15cm ACIMA DA COBERTURA)
AP	TUBO DE QUEDA (ESGOTO PLUVIAL)
	TUBULAÇÃO DE ESGOTO PRIMÁRIO (PVC SOLDÁVEL)
	TUBULAÇÃO DE ESGOTO PLUVIAL (PVC SOLDÁVEL)
	TUBULAÇÃO DE PVC SOLDÁVEL PARA ESGOTO SECUNDÁRIO (TUBO NÃO COTADO SERÁ DE 40 mm)
	TUBULAÇÃO DE PVC SOLDÁVEL PARA ESGOTO SECUNDÁRIO DE GORDURA
	TUBULAÇÃO DE VENTILAÇÃO (PVC SOLDÁVEL)
	CAIXA SIFONADA DIÂMETRO 10cm e 15 cm RESPECTIVAMENTE, COM GRELHA CROMADA
	RALO SIFONADO (diâmetro 10 cm) COM GRELHA CROMADA
	CAIXA DE INSPEÇÃO DE 60 x 60 cm COM TAMPA DE FERRO FUNDIDO

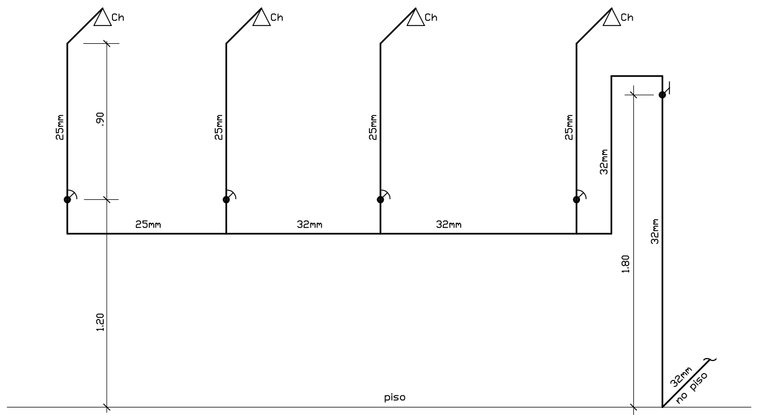

ISOMÉTRICO ⑥ ⑦
ESC. 1:25

PLANTA VESTIÁRIOS - ÁGUA FRIA
ESC. 1:50

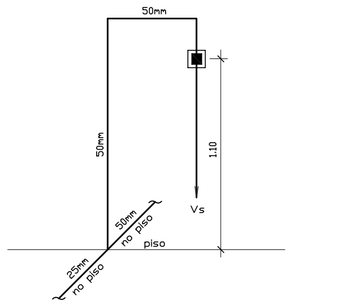

ISOMÉTRICO ① ② ⑫ ⑬
ESC. 1:25

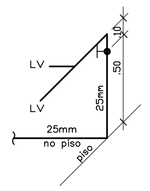

ISOMÉTRICO ③
ESC. 1:25

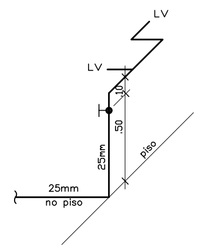

ISOMÉTRICO ⑨
ESC. 1:25

GOVERNO FEDERAL BRASIL PAÍS RICO É PAÍS SEM POBREZA — Ministério da Educação — FNDE Fundo Nacional de Desenvolvimento da Educação

PROJETO PADRÃO - FNDE

MUNICÍPIO – UF:

PROPRIETÁRIO:

ENDEREÇO:

PROPRIETÁRIO

RESP. TÉCNICO — CREA

Eng. Civil Roger Pacheco Piággio Couto – CREA-GO 2001/D
Eng. Civil Pedro Augusto de Alencar Neto – CREA-GO 2959/D
AUTOR DO PROJETO

DLFO

CREA

RA

OBSERVAÇÕES:

ESCOLA 12 SALAS DE AULA

PROJETO HIDRO-SANITÁRIO

COORDENAÇÃO
CGEST - Coordenação Geral de Infraestrutura Educacional

BLOCO G: VESTIÁRIOS
PLANTA DO VESTIÁRIO - ISOMÉTRICOS
DETALHES - LEGENDA

HIDR

REVISÃO
R.01 - NOVEMBRO DE 2005
R.02 - JULHO DE 2011

ESCALA
1/50

DATA EMISSÃO
JULHO / 2011

PRANCHA
11/18

FORMATO
INDICADO

DETALHE DA CAIXA DE INSPEÇÃO
S/Esc.

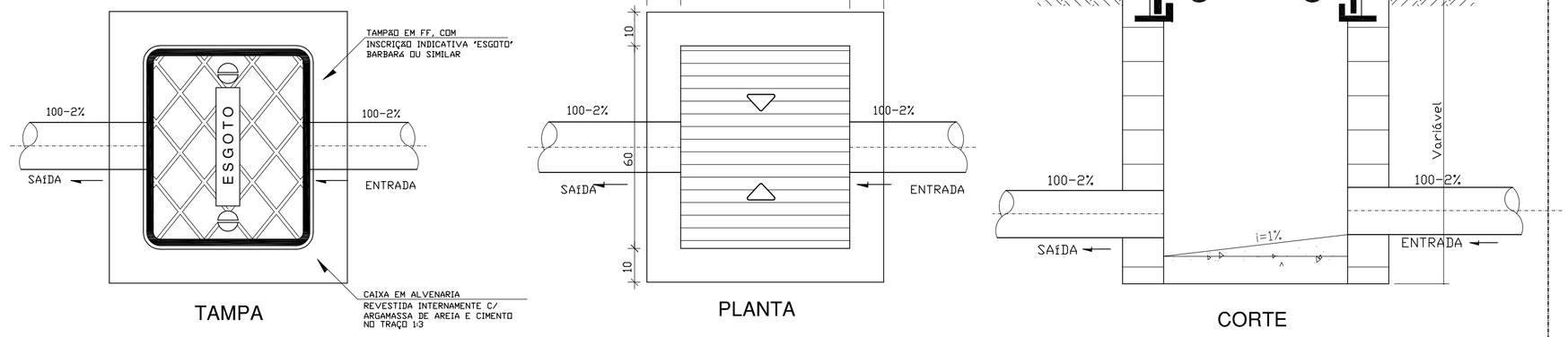

DETALHE RESERVATÓRIO DE CONCRETO - 12.500 LITROS
SEM ESCALA

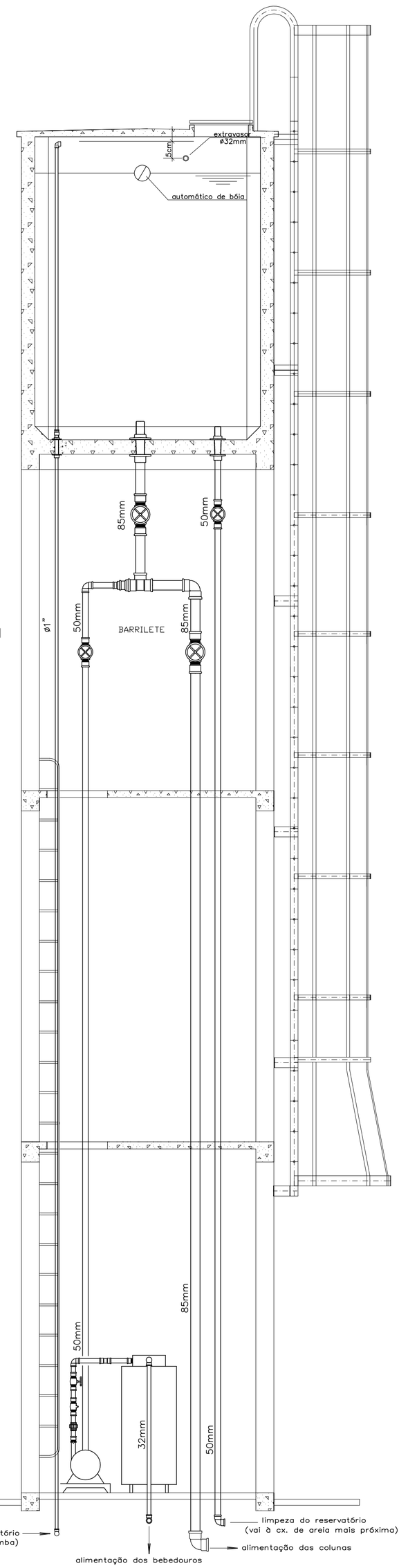

DETALHE DA CANALETA

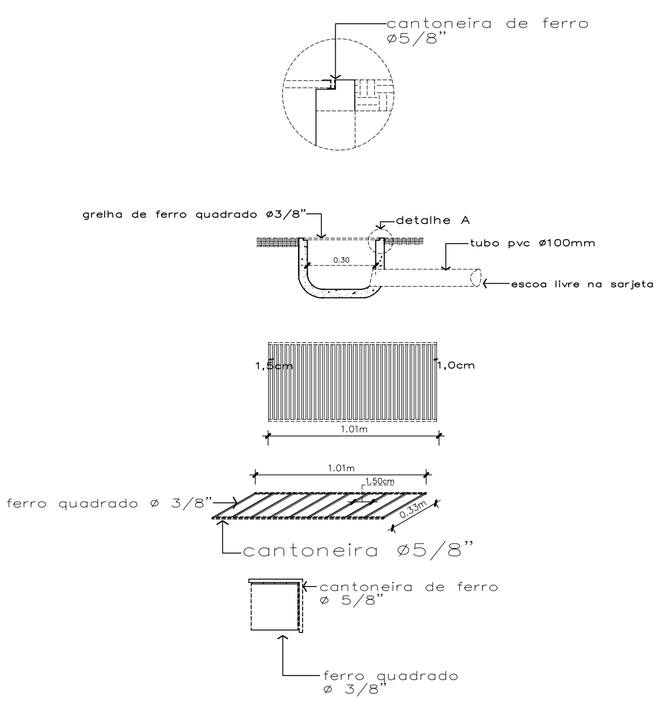

DETALHE DA TORNEIRA DE JARDIMEM CAIXA DE ALVENARIA
SEM ESCALA

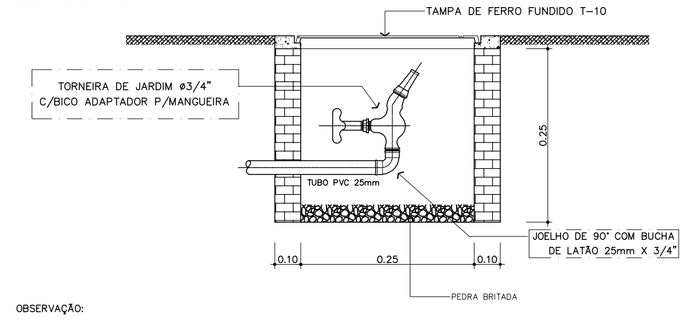

OBSERVAÇÃO:
O FUNDO DAS CAIXAS NÃO DEVERÁ SER CIMENTADO A FIM DE PERMITIR A INFILTRAÇÃO DAS ÁGUAS DERRAMADAS PELAS TORNEIRAS.

DETALHE DA CAIXA DE AREIA
S/Esc.

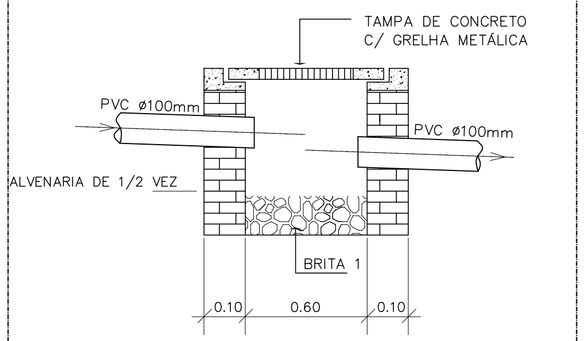

DETALHE DE MONTAGEM DO CONJUNTO MOTOR BOMBA
SEM ESCALA

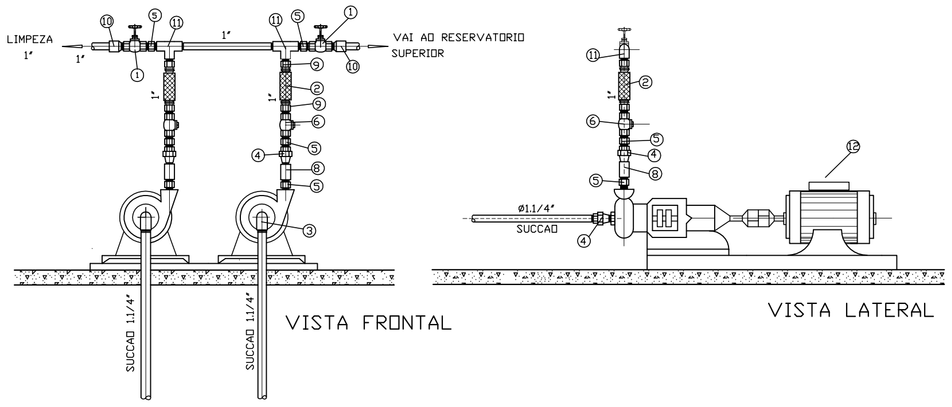

LEGENDA

1 REGISTRO DE GAVETA
2 MANGOTE DE BORRACHA P/ALTA PRESSÃO
3 CURVA 90º
4 UNIÃO C/ ASSENTO DE FERRO CONICO MACHO FEMEA
5 NIPLE DUPLO
6 VALVULA DE RETENÇÃO VERTICAL
7 VALVULA DE PE COM CRIVO
8 LUVA SIMPLES
9 ADAPTADOR PARA MANGOTE
10 ADAPTADOR SOLD. CURTO C/ BOLSA E ROSCA
11 TE RETO 90º
12 CONJUNTO MOTOR BOMBA VZ=5M3/h / HM=20M / REC. 1" / SUCÇÃO 1.1/4"

OBSERVAÇÃO: CONECÇÃO NÃO ESPECIFICADA SERÁ DE FERRO GALVANIZADO

DETALHE DO SUMIDOURO - S/Esc.

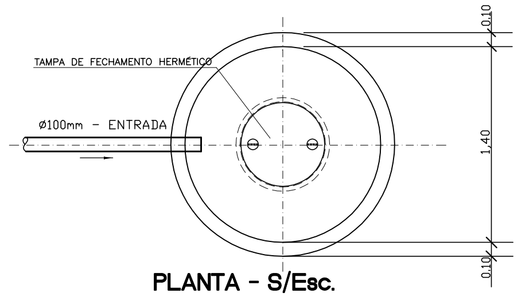

PLANTA - S/Esc.

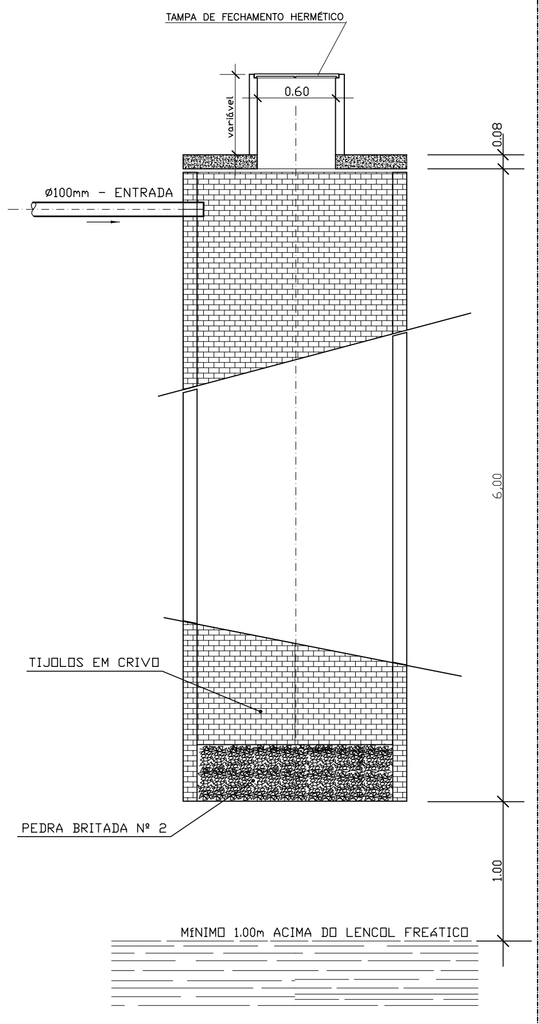

DETALHE DA FOSSA SÉPTICA - Cap. 7500 litros

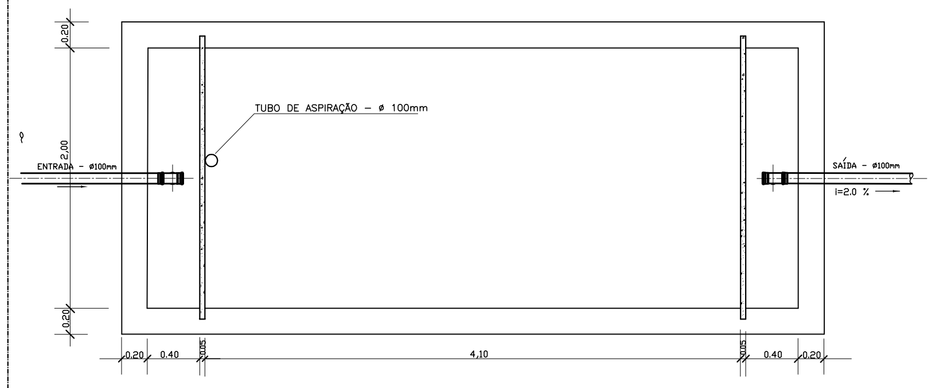

PLANTA - S/Esc.

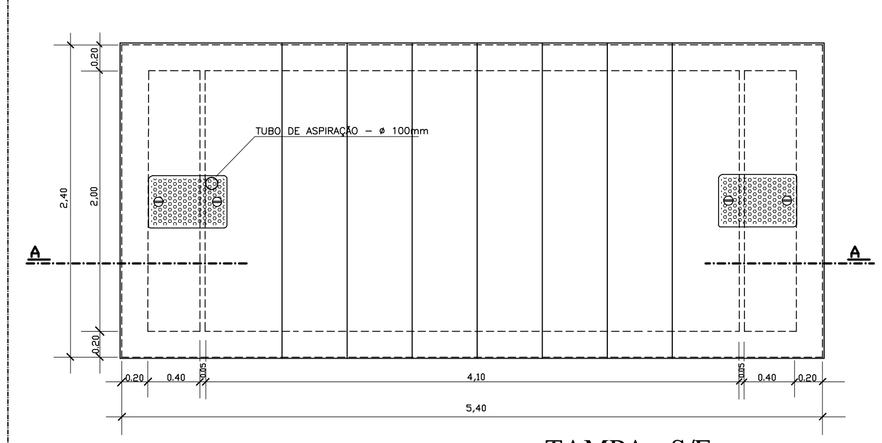

TAMPA - S/Esc.

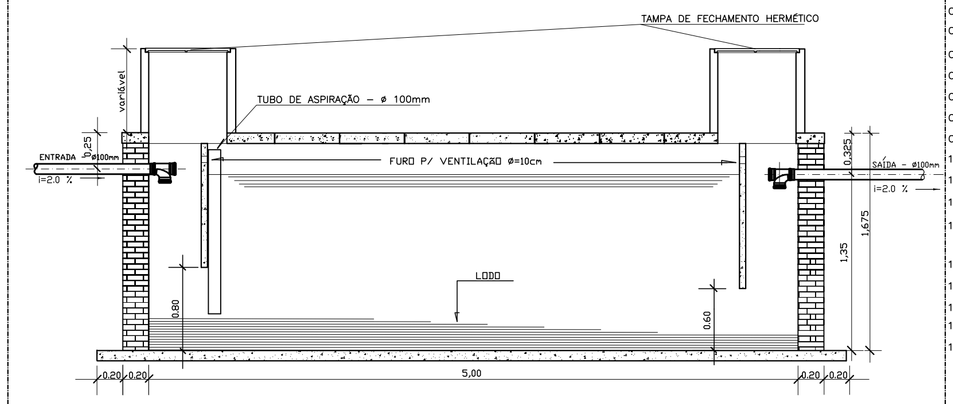

CORTE AA - S/Esc.

DETALHE DE MONTAGEM DO SISTEMA DE PRESSURIZAÇÃO DA COLUNA QUE ALIMENTA O FILTRO
SEM ESCALA

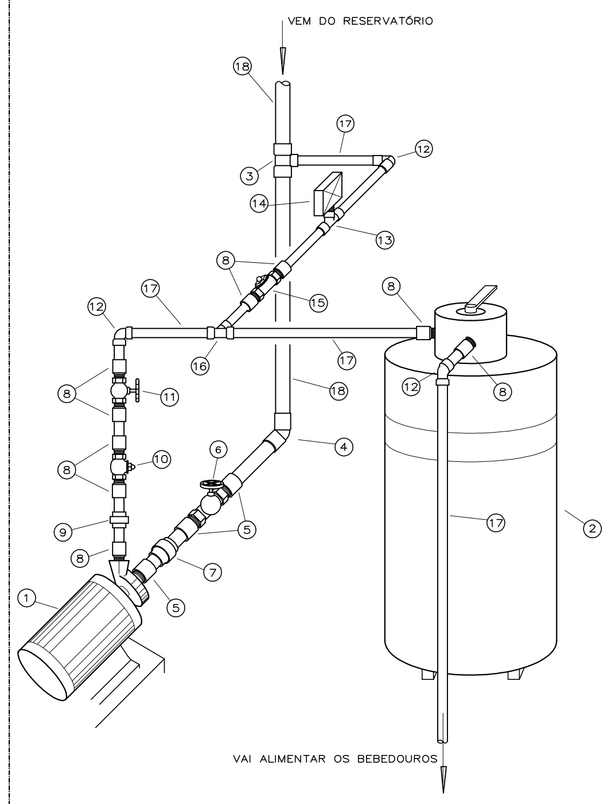

LEGENDA:

01 – CONJUNTO MOTOR BOMBA ELÉTRICO P/ VAZÃO=2,8m3/h, Hm=11,7 m.c.a.
02 – FILTRO DE ÁGUA POTÁVEL COM TANQUE DE AÇO CARBONO P/ VAZÃO DE 2,8m3/h
03 – TÊ DE REDUÇÃO 90 GRAUS PVC SOLDÁVEL DIÂMETRO 50mm X 32mm
04 – JOELHO 90 GRAUS PVC SOLDÁVEL DIÂMETRO 50mm
05 – ADAPTADOR SOLDÁVEL CURTO COM BOLSA E ROSCA P/ REGISTRO DIÂMETRO 50mm X 1 1/2"
06 – REGISTRO DE GAVETA BRUTO DIÂMETRO 1 1/2"
07 – UNIÃO PVC SOLDÁVEL DIÂMETRO 50mm
08 – ADAPTADOR SOLDÁVEL CURTO COM BOLSA E ROSCA P/ REGISTRO DIÂMETRO 32mm X 1"
09 – UNIÃO PVC SOLDÁVEL DIÂMETRO 32mm
10 – VÁLVULA DE RETENÇÃO VERTICAL DIÂMETRO 1"
11 – REGISTRO DE GAVETA BRUTO DIÂMETRO 1"
12 – JOELHO 90 GRAUS PVC SOLDÁVEL DIÂMETRO 32mm
13 – TÊ DE REDUÇÃO 90 GRAUS PVC SOLDÁVEL COM ROSCA NA BOLSA CENTRAL DIÂMETRO 32mmX32mm X 3/4"
14 – VÁLVULA DE FLUXO DIÂMETRO 3/4"
15 – VÁLVULA DE RETENÇÃO HORIZONTAL DIÂMETRO 1"
16 – TÊ 90 GRAUS PVC SOLDÁVEL DIÂMETRO 32mm
17 – TUBO PVC SOLDÁVEL 32mm
18 – TUBO PVC SOLDÁVEL 50mm

GOVERNO FEDERAL BRASIL PAÍS RICO É PAÍS SEM POBREZA — Ministério da Educação — FNDE Fundo Nacional de Desenvolvimento da Educação

PROJETO PADRÃO - FNDE

MUNICÍPIO – UF:

PROPRIETÁRIO:

ENDEREÇO:

PROPRIETÁRIO

RESP. TÉCNICO — CREA
Eng. Civil Roger Pacheco Piággio Couto – CREA-GO 2001/D
Eng. Civil Pedro Augusto de Alencar Neto – CREA-GO 2959/D
AUTOR DO PROJETO

DLFO | CREA | RA

OBSERVAÇÕES:

ESCOLA 12 SALAS DE AULA
PROJETO HIDRO-SANITÁRIO

COORDENAÇÃO: CGEST - Coordenação Geral de Infraestrutura Educacional

DETALHES: CANALETA, TORNEIRA DE JARDIM, FOSSA SÉPTICA, SUMIDOURO, CAIXA DE AREIA, CAIXA DE INSPEÇÃO E SISTEMA DE PRESSURIZAÇÃO

HIDR

REVISÃO	ESCALA	PRANCHA
R.01 - NOVEMBRO DE 2005 R.02 - JULHO DE 2011	INDICADA	12/18
FORMATO: INDICADO	DATA EMISSÃO: JULHO / 2011	

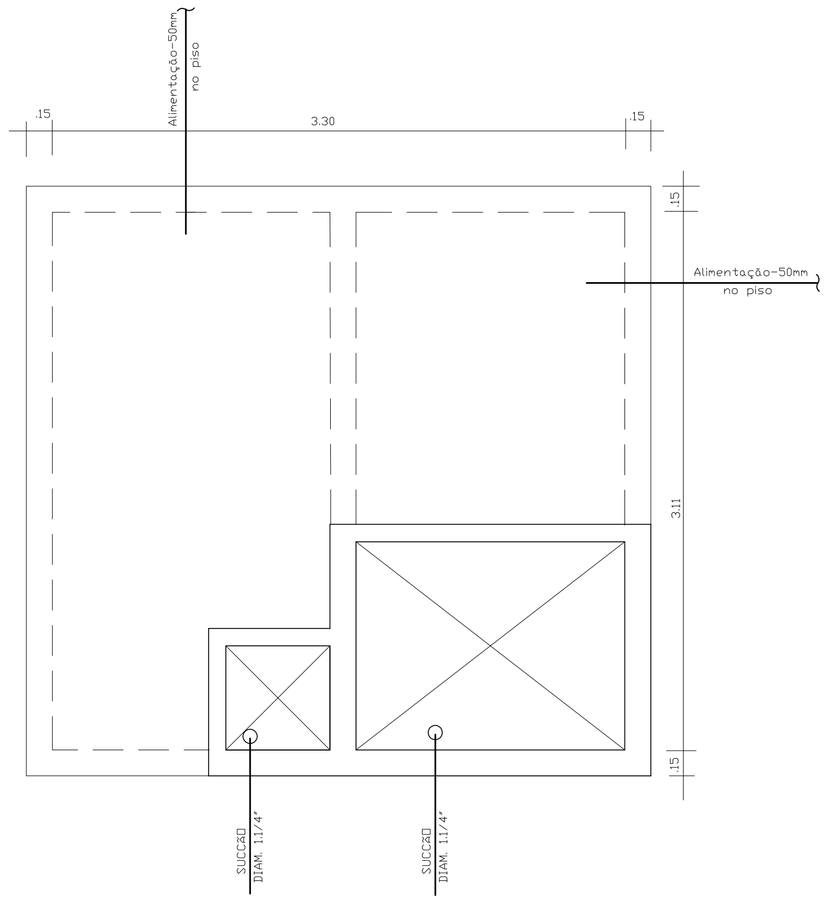

RESERVATORIO INFERIOR
VOLUME TOTAL= 15.000L

PLANTA BAIXA
Esc.1:25

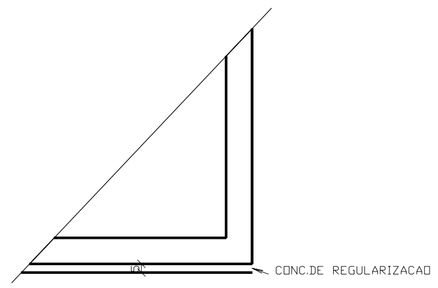

FUNDACAO
Esc.1:25

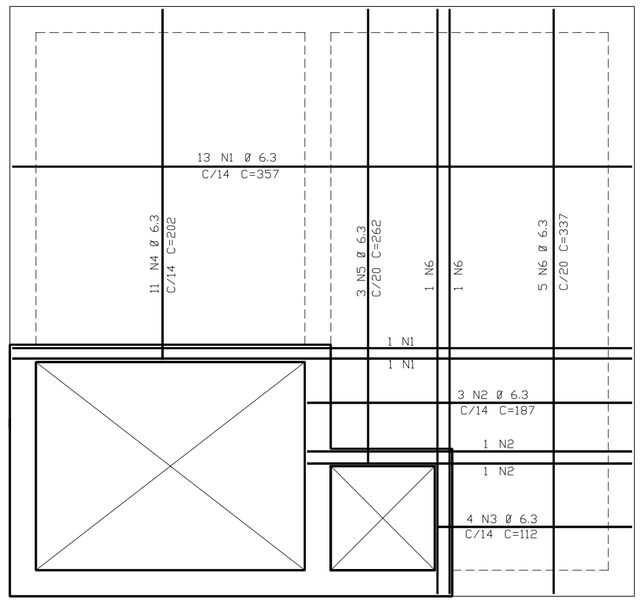

TAMPA +
Esc.1:25

	ACO	POS	BIT (mm)	QUANT	COMPRIMENTO UNIT (cm)	COMPRIMENTO TOTAL (cm)
TAMPA -						
	60B	1	5	46	56	2576
	50A	2	6.3	13	106	1378
	60B	3	5	2	--VAR--	2720
TAMPA +						
	50A	1	6.3	15	357	5355
	50A	2	6.3	5	187	935
	50A	3	6.3	4	112	448
	50A	4	6.3	11	202	2222
	50A	5	6.3	3	262	786
	50A	6	6.3	7	337	2359
VISITA						
	60B	1	5	2	182	364
	60B	2	5	4	82	328
	60B	3	5	17	64	1088

RESUMO ACO CA 50-60			
ACO	BIT (mm)	COMPR (m)	PESO (kg)
60B	5	71	11
50A	6.3	135	34
Peso Total	60B =		11 kg
Peso Total	50A =		34 kg

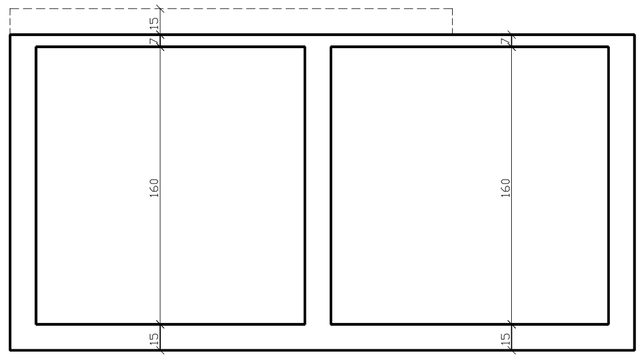

CORTE A-A
Esc.1:25

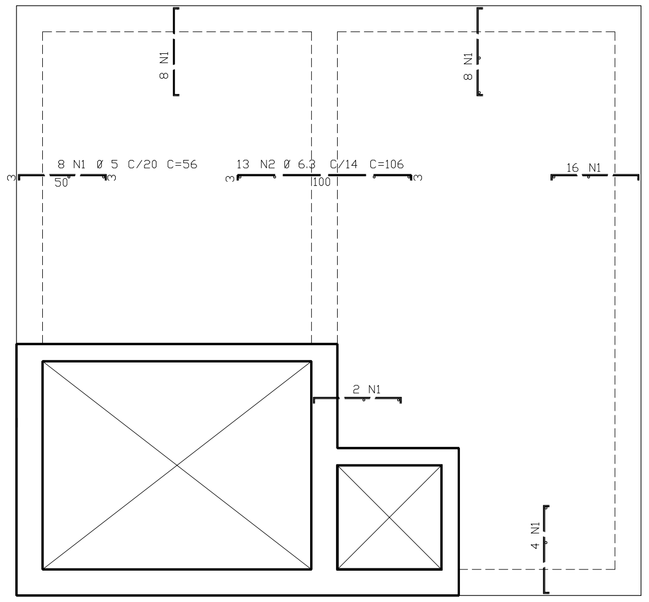

TAMPA -
Esc.1:25

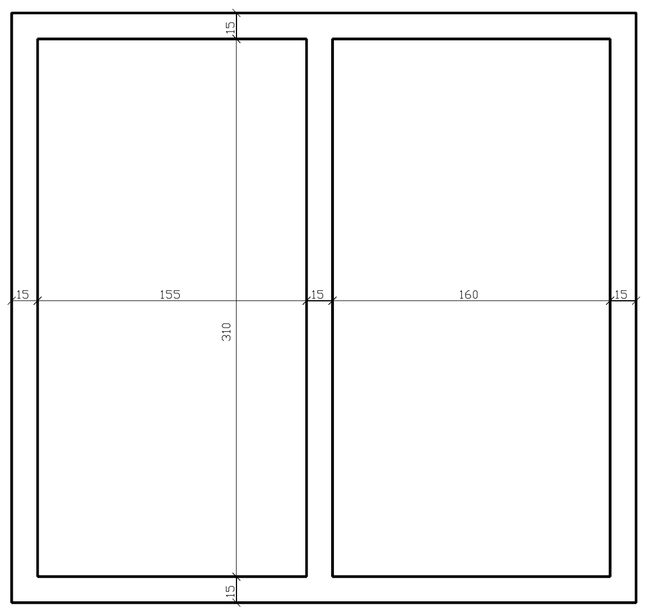

PAREDES
Esc.1:25

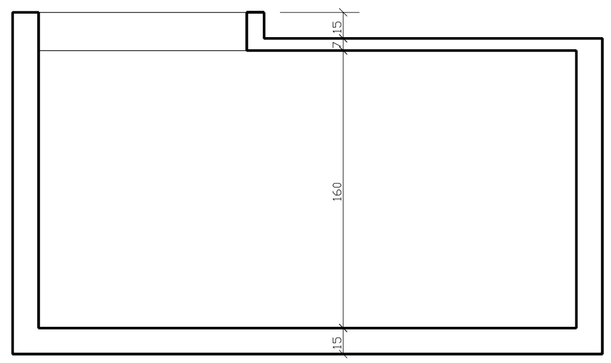

CORTE B-B
Esc.1:25

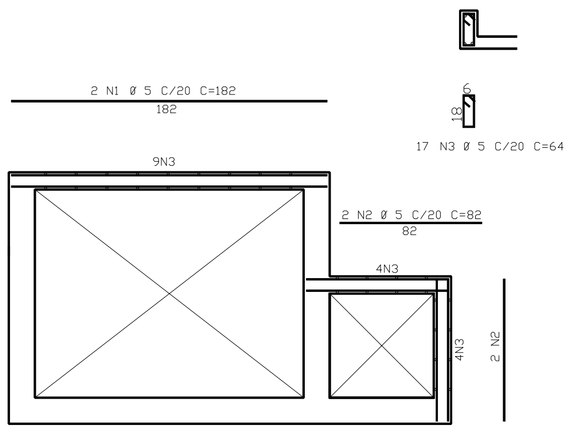

VISITA
Esc.1:25

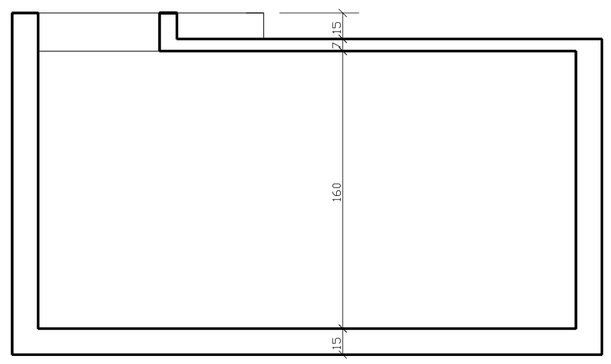

CORTE C-C
Esc.1:25

GOVERNO FEDERAL BRASIL PAÍS RICO É PAÍS SEM POBREZA — Ministério da Educação — FNDE Fundo Nacional de Desenvolvimento da Educação

PROJETO PADRÃO - FNDE

MUNICÍPIO – UF:

PROPRIETÁRIO:

ENDEREÇO:

PROPRIETÁRIO

RESP. TÉCNICO — CREA

Eng. Civil Roger Pacheco Piággio Couto – CREA-GO 2001/D
Eng. Civil Pedro Augusto de Alencar Neto – CREA-GO 2959/D
AUTOR DO PROJETO

DLFO

CREA

RA

OBSERVAÇÕES:

ESCOLA 12 SALAS DE AULA

PROJETO HIDRO-SANITÁRIO

COORDENAÇÃO
CGEST - Coordenação Geral de Infraestrutura Educacional

RESERVATÓRIO ENTERRADO DE 15.000L
FORMAS, CORTES, FUNDAÇÃO,
ARMAÇÃO DA TAMPA E VISITA

HIDR

REVISÃO
R.01 - NOVEMBRO DE 2005
R.02 - JULHO DE 2011

ESCALA
INDICADA

DATA EMISSÃO
JULHO / 2011

PRANCHA
13/18

FORMATO
INDICADO

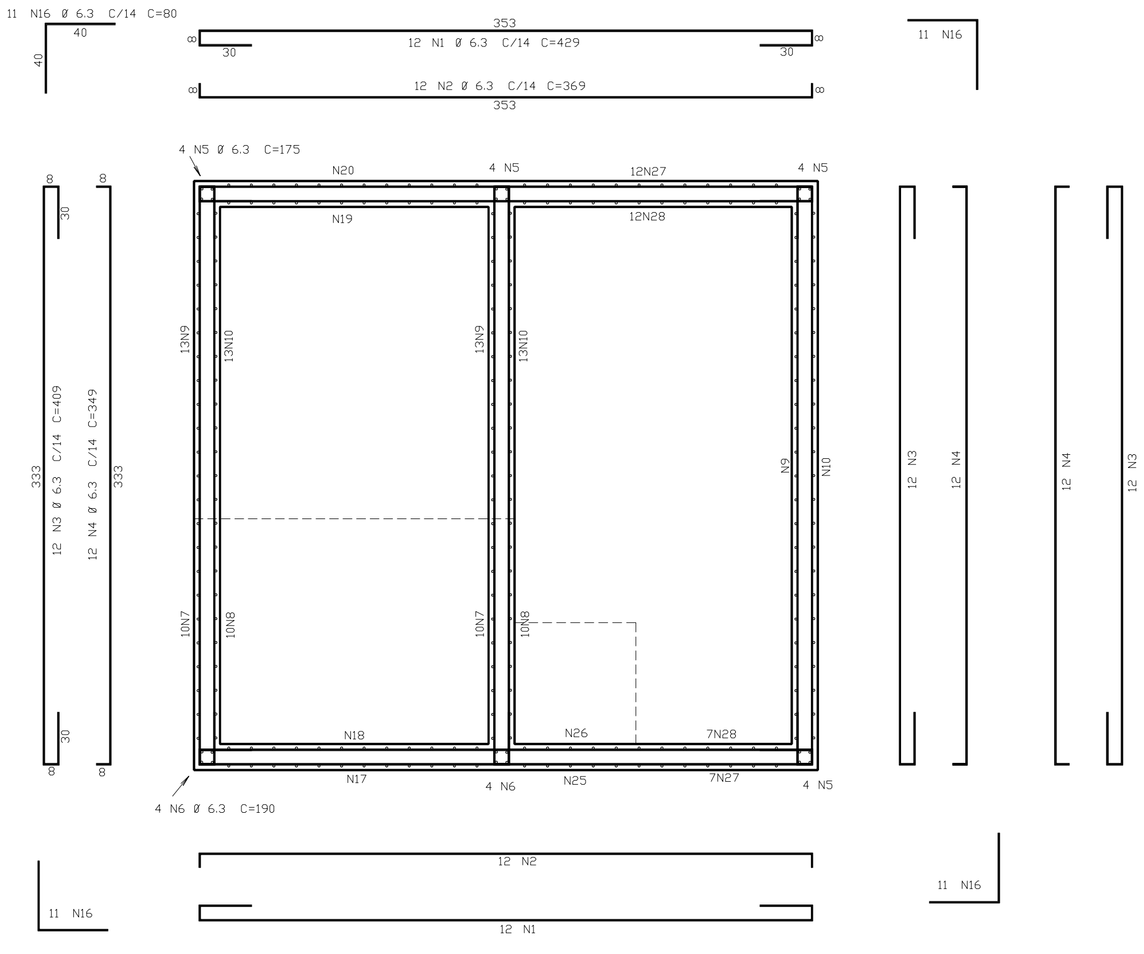

PAREDES
Esc.1:25

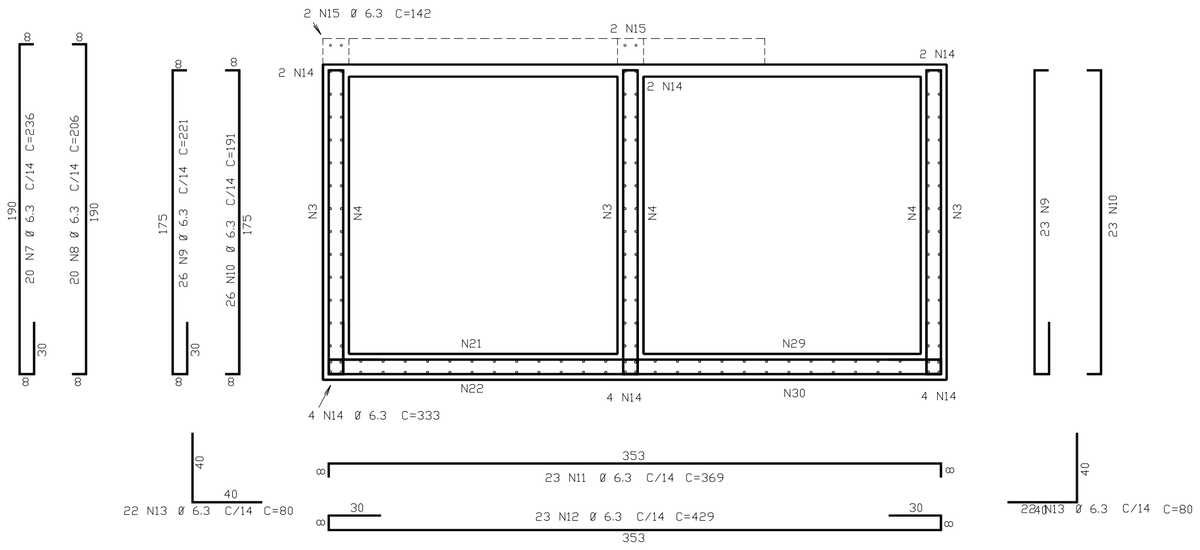

CORTE A-A
Esc.1:25

AÇO		POS	BIT (mm)	QUANT	COMPRIMENTO UNIT (cm)	COMPRIMENTO TOTAL (cm)
CORTE A-A						
	50A	7	6.3	20	236	4720
	50A	8	6.3	20	206	4120
	50A	9	6.3	49	221	10829
	50A	10	6.3	49	191	9359
	50A	11	6.3	23	369	8487
	50A	12	6.3	23	429	9867
	50A	13	6.3	44	80	3520
	50A	14	6.3	18	333	5994
	50A	15	6.3	4	142	568
CORTE B-B						
	50A	17	6.3	12	236	2832
	50A	18	6.3	12	206	2472
	50A	19	6.3	12	191	2292
	50A	20	6.3	12	221	2652
	50A	21	6.3	12	349	4188
	50A	22	6.3	12	409	4908
	50A	23	6.3	12	353	4236
	50A	24	6.3	2	139	278
CORTE C-C						
	50A	25	6.3	5	236	1180
	50A	26	6.3	5	206	1030
	50A	27	6.3	19	221	4199
	50A	28	6.3	19	191	3629
	50A	29	6.3	12	349	4188
	50A	30	6.3	12	409	4908
	50A	31	6.3	2	249	498
PAREDES						
	50A	1	6.3	24	429	10296
	50A	2	6.3	24	369	8856
	50A	3	6.3	36	409	14724
	50A	4	6.3	36	349	12564
	50A	5	6.3	16	175	2800
	50A	6	6.3	8	190	1520
	50A	16	6.3	44	80	3520

RESUMO AÇO CA 50-60			
AÇO	BIT (mm)	COMPR (m)	PESO (kg)
50A	6.3	1552	388
Peso Total	50A =		388 kg

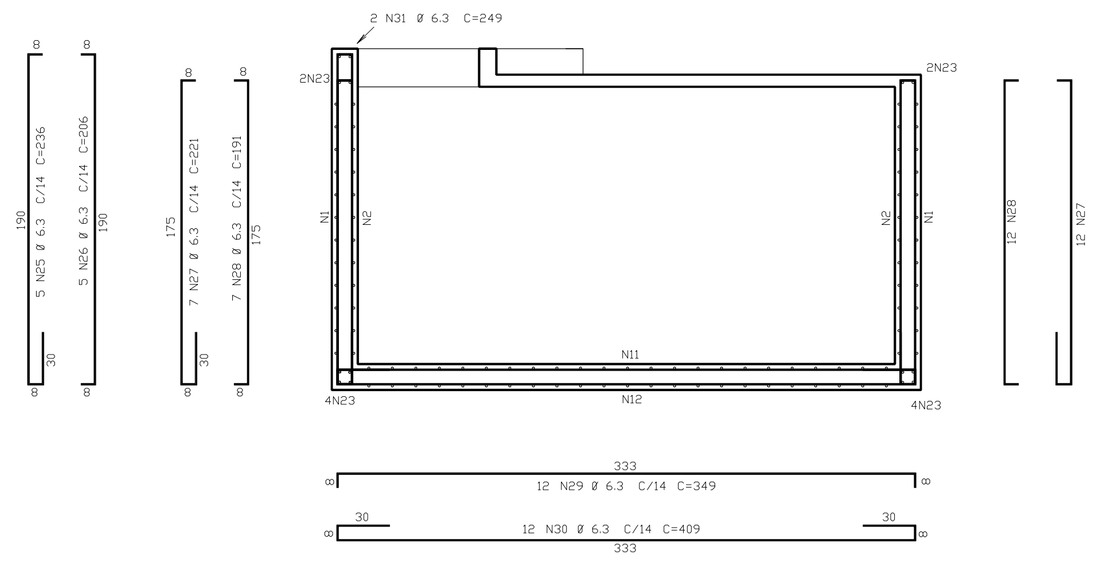

CORTE C-C
Esc.1:25

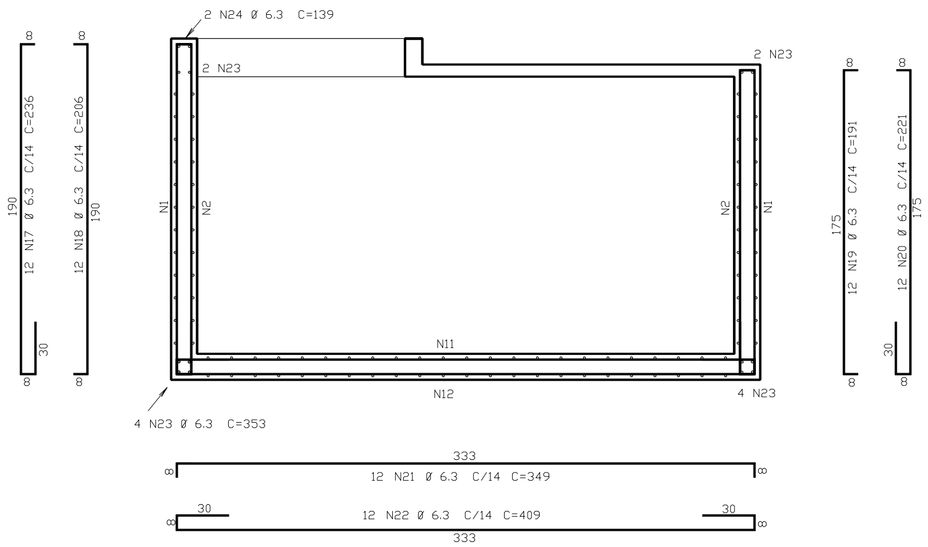

CORTE B-B
Esc.1:25

GOVERNO FEDERAL BRASIL PAÍS RICO É PAÍS SEM POBREZA — Ministério da Educação — FNDE Fundo Nacional de Desenvolvimento da Educação

PROJETO PADRÃO - FNDE

MUNICÍPIO – UF:

PROPRIETÁRIO:

ENDEREÇO:

PROPRIETÁRIO

RESP. TÉCNICO — CREA

Eng. Civil Roger Pacheco Piággio Couto – CREA-GO 2001/D
Eng. Civil Pedro Augusto de Alencar Neto – CREA-GO 2959/D
AUTOR DO PROJETO

DLFO

CREA

RA

OBSERVAÇÕES:

ESCOLA 12 SALAS DE AULA

PROJETO HIDRO-SANITÁRIO

COORDENAÇÃO: CGEST - Coordenação Geral de Infraestrutura Educacional

RESERVATÓRIO ENTERRADO DE 7m³
ARMAÇÃO DAS PAREDES (HORIZ.)
E CORTES (VERT.)

HIDR

FORMATO: INDICADO

REVISÃO: R.01 - NOVEMBRO DE 2005; R.02 - JULHO DE 2011

ESCALA: INDICADA

DATA EMISSÃO: JULHO / 2011

PRANCHA: 14/18

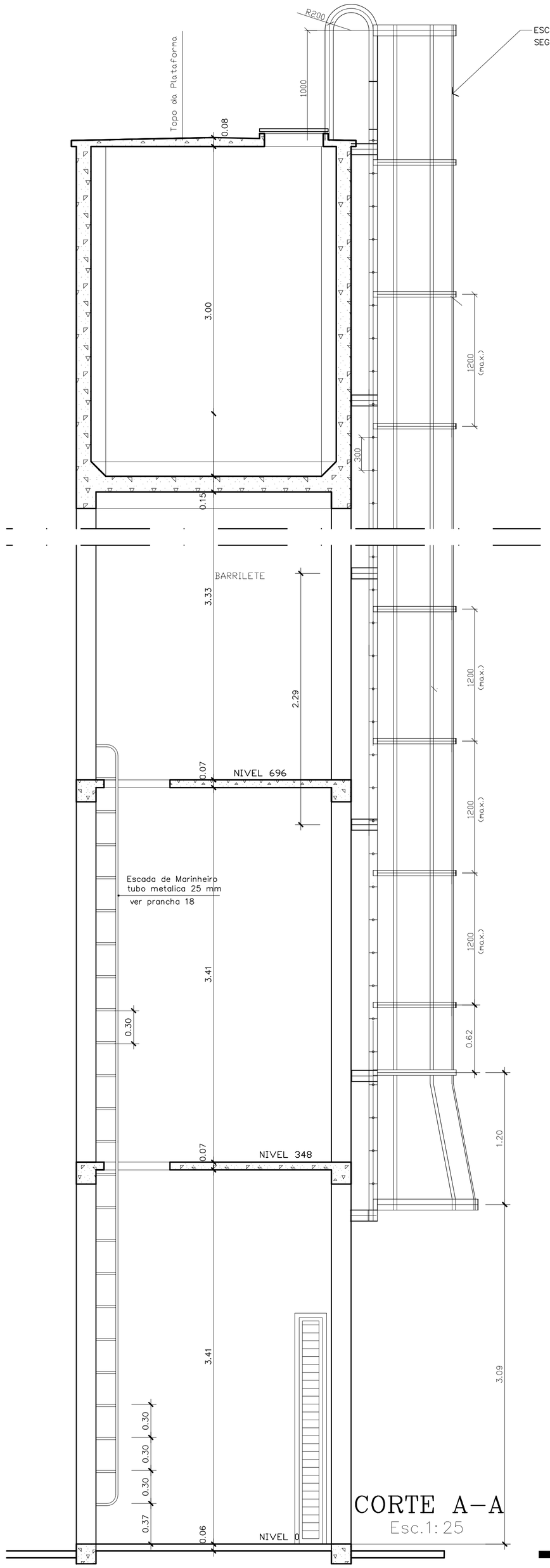

CORTE A–A

Esc.1: 25

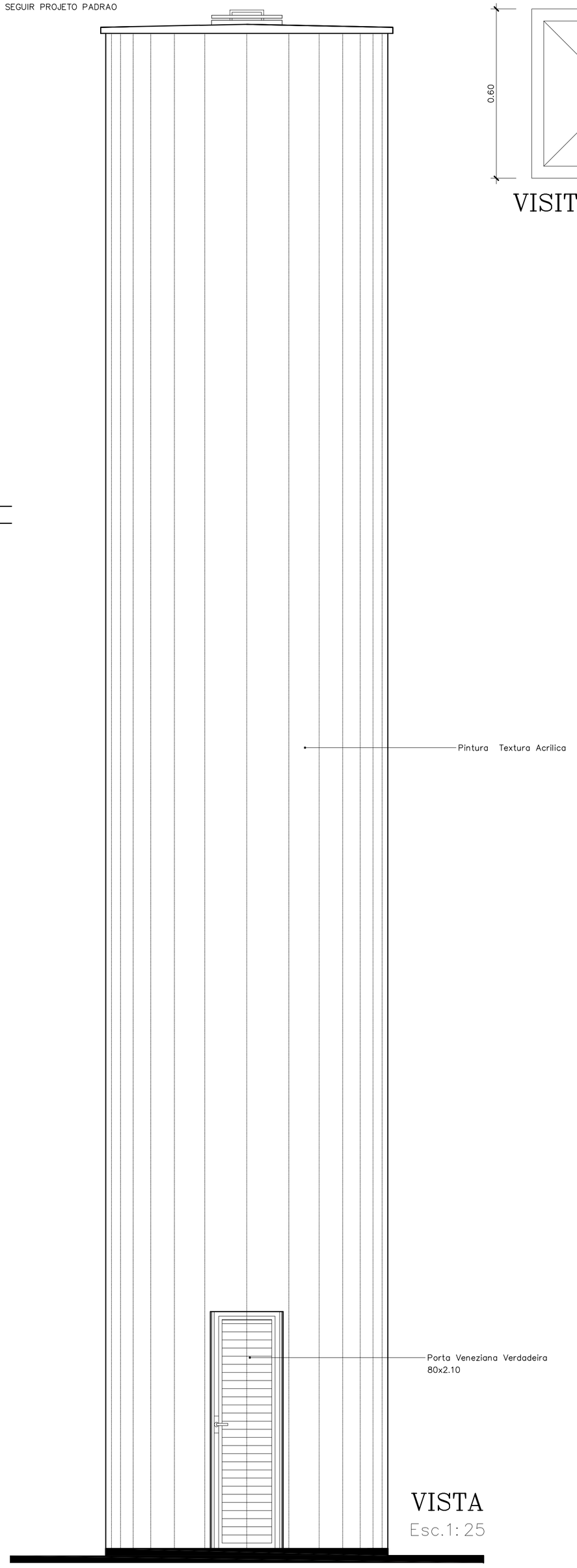

VISTA

Esc.1: 25

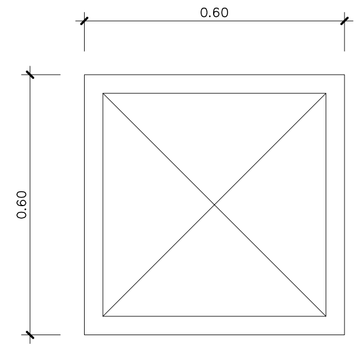

VISITA – VISTA

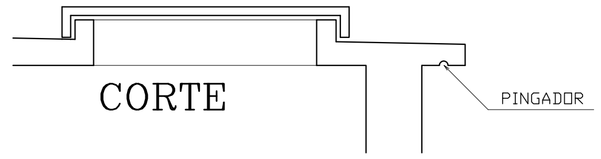

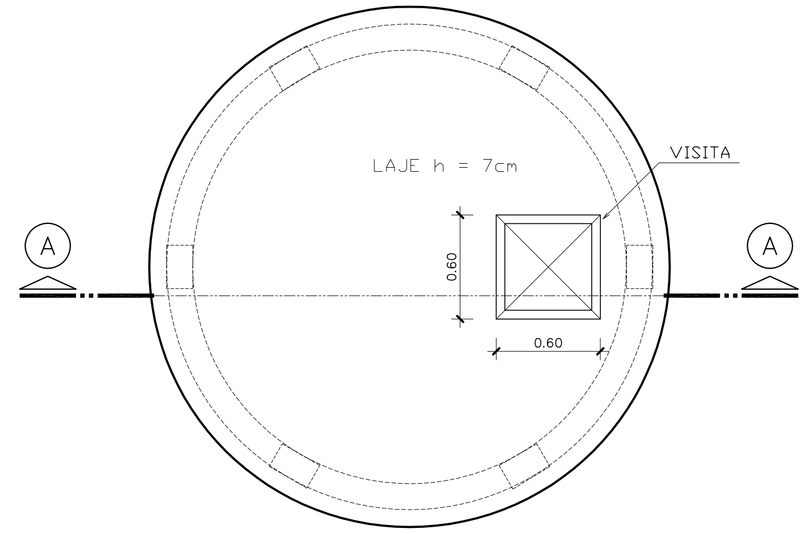

TAMPA DO RESERVATORIO

Esc.1: 25

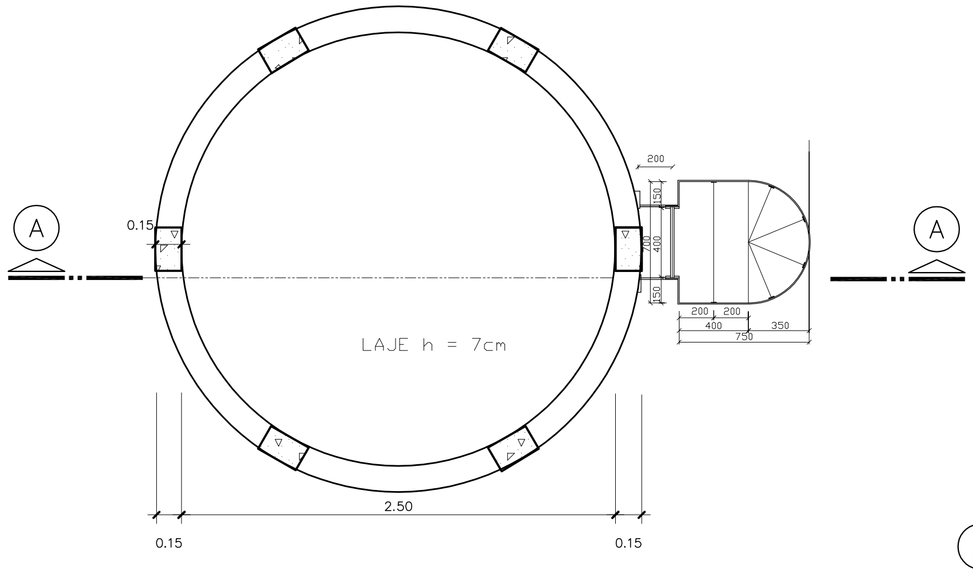

PLANTAS – NIVEIS 6.96

Esc.1: 25

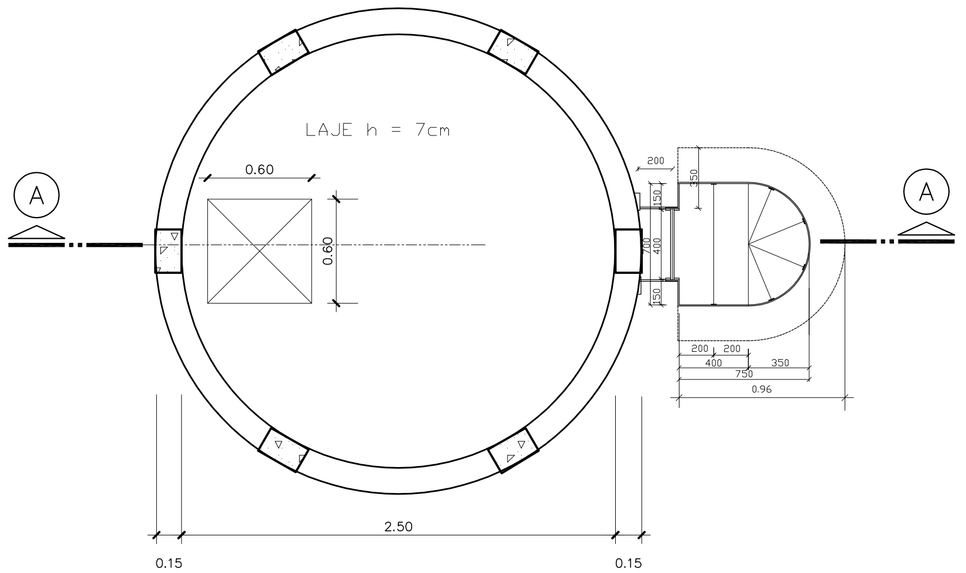

PLANTAS – NIVEIS 3.48

Esc.1: 25

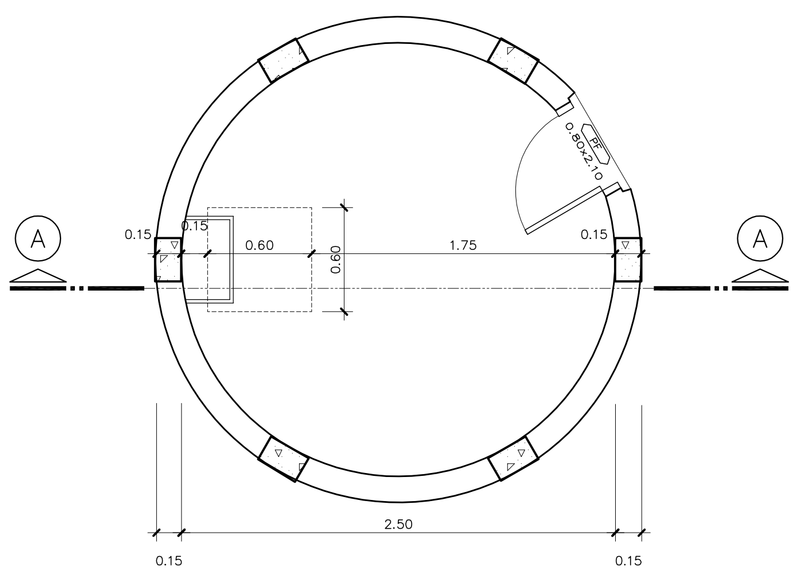

PLANTA – NIVEL 0

Esc.1: 25

GOVERNO FEDERAL
BRASIL
PAÍS RICO É PAÍS SEM POBREZA
Ministério da Educação
FNDE Fundo Nacional de Desenvolvimento da Educação

PROJETO PADRÃO - FNDE

MUNICÍPIO – UF:

PROPRIETÁRIO:

ENDEREÇO:

PROPRIETÁRIO

RESP. TÉCNICO — CREA

Eng. Civil Roger Pacheco Piággio Couto – CREA-GO 2001/D
Eng. Civil Pedro Augusto de Alencar Neto – CREA-GO 2959/D
AUTOR DO PROJETO

DLFO

CREA

RA

OBSERVAÇÕES:

ESCOLA 12 SALAS DE AULA

PROJETO HIDRO-SANITÁRIO

COORDENAÇÃO CGEST - Coordenação Geral de Infraestrutura Educacional	RESERVATÓRIO ELEVADO DE 12.5m³ - H=13m PROJETO ARQUITETÔNICO		HIDR
FORMATO INDICADO	REVISÃO R.01 - NOVEMBRO DE 2005 R.02 - JULHO DE 2011	ESCALA INDICADA DATA EMISSÃO JULHO / 2011	PRANCHA 15/18

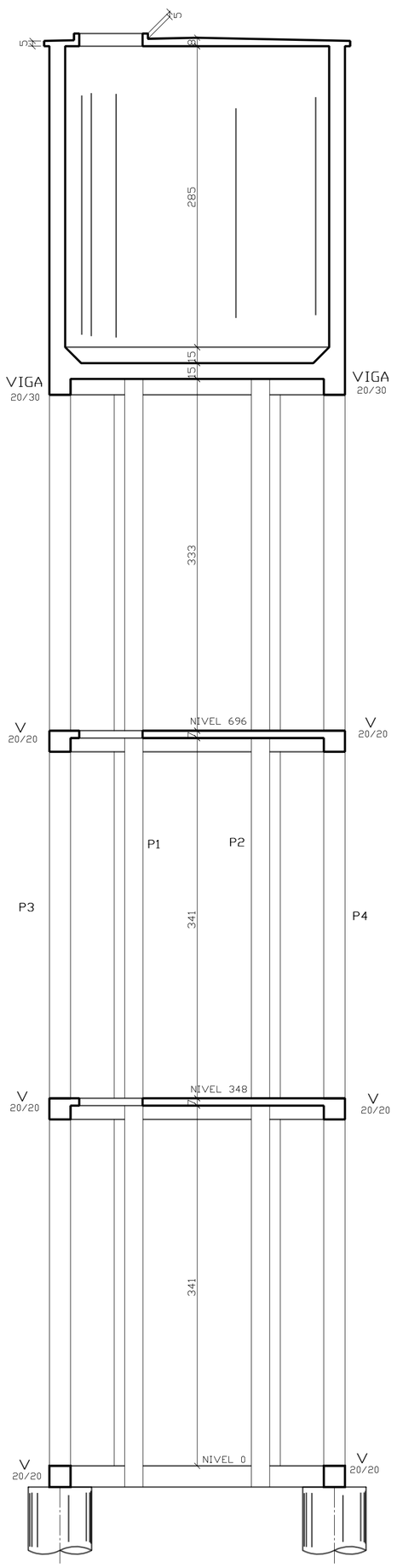

CORTE A-A

Esc.1:35

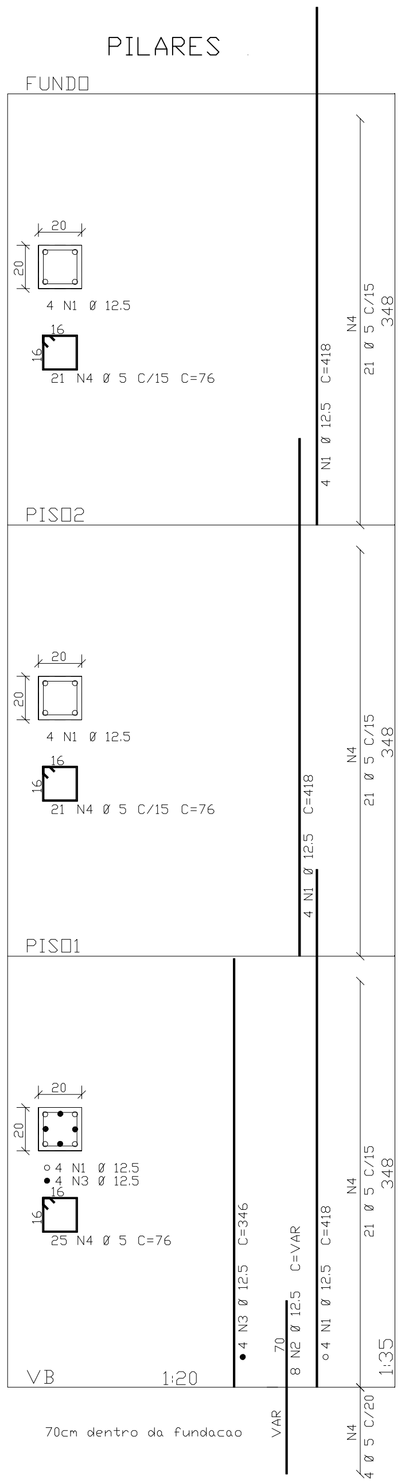

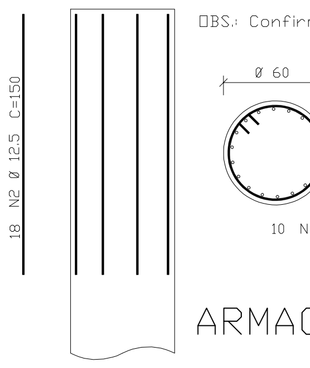

ARMACAO DOS 6 TUBULOES

Esc.1:25

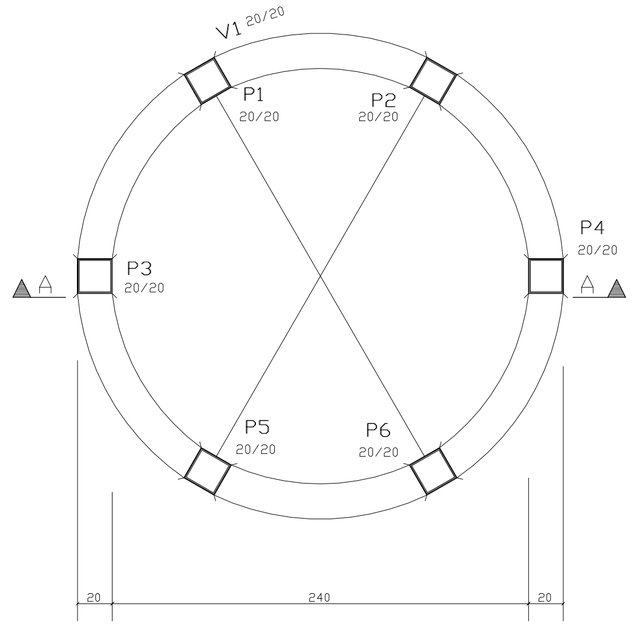

PLANTA - NIVEL 0

Esc.1:25

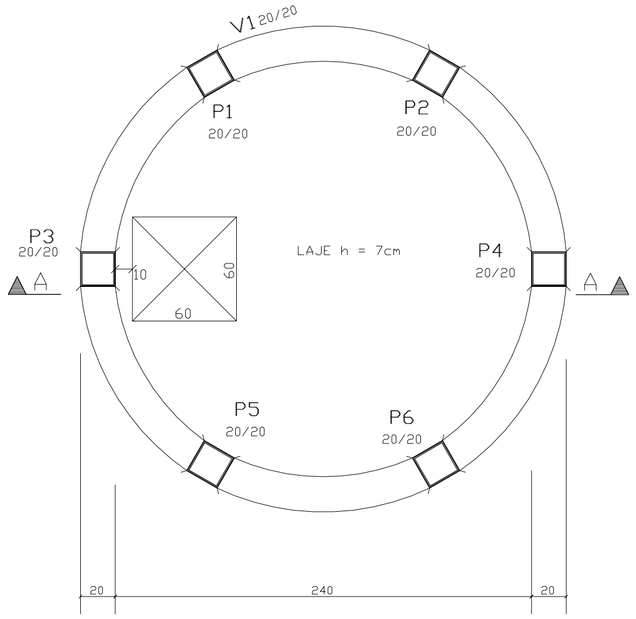

PLANTAS - NIVEIS 358 E 696

Esc.1:25

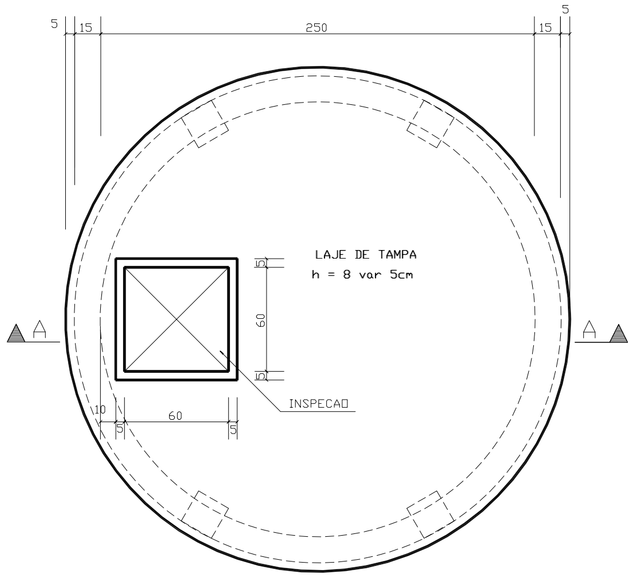

TAMPA DO RESERVATORIO

Esc.1:25

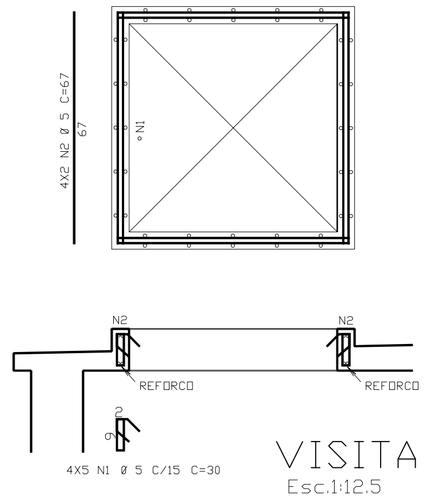

VISITA

Esc.1:12.5

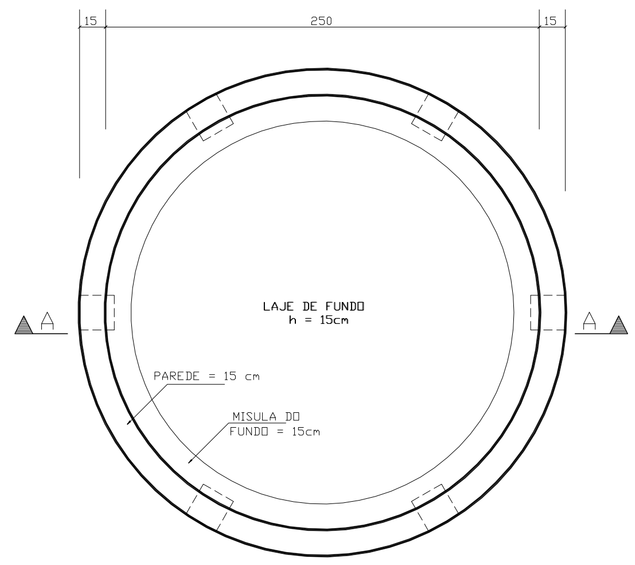

PAREDE DO RESERVATORIO E FUNDO

Esc.1:25

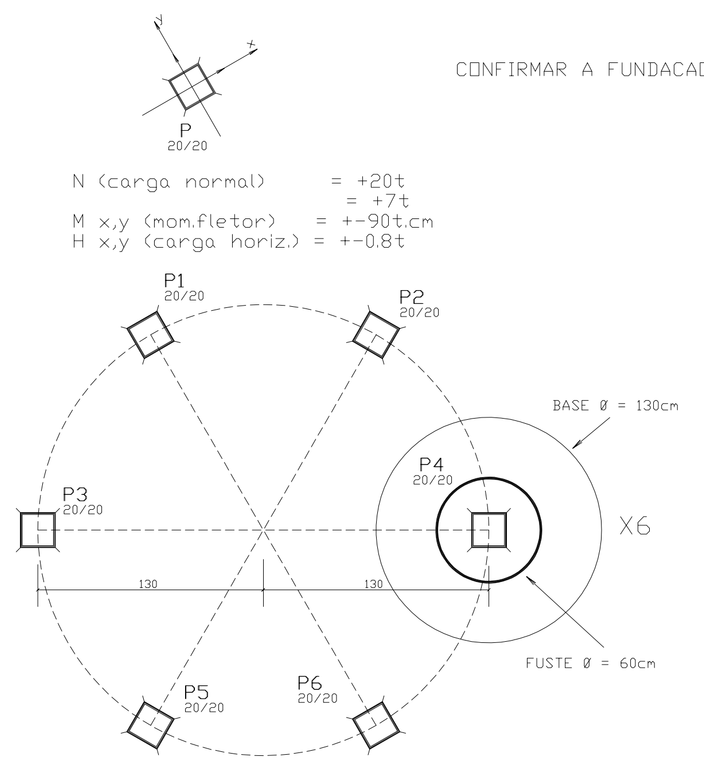

LOCACAO E CARGA DOS PILARES E TUBULOES

Esc.1:25

CONFIRMAR A FUNDACAO ATRAVES DE SONDAGEM

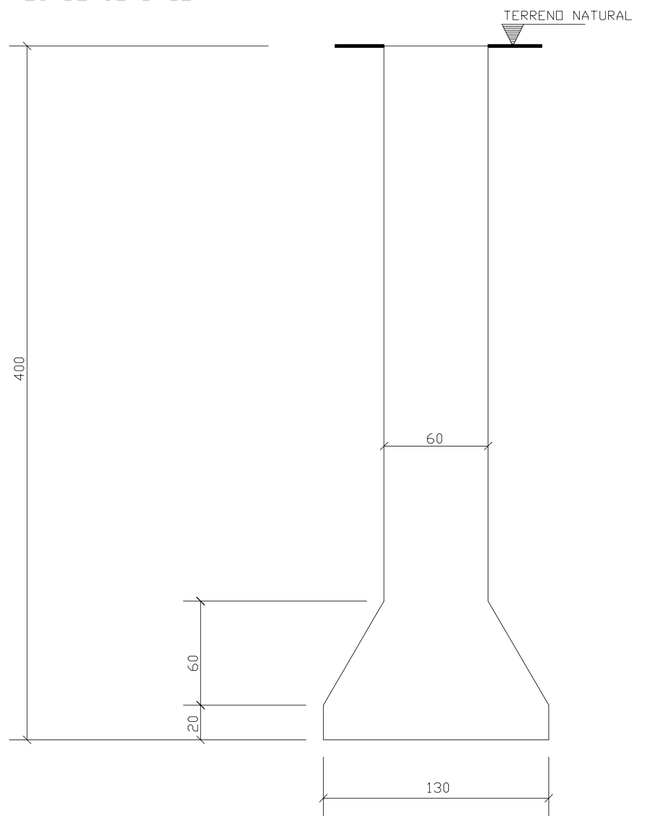

ACO	POS	BIT (mm)	QUANT	COMPRIMENTO UNIT (cm)	COMPRIMENTO TOTAL (cm)
PILARES (X6)					
50A	1	12.5	72	418	30096
50A	2	12.5	48	--VAR--	8160
50A	3	12.5	24	346	8304
60A	4	5	402	76	30552
ARMACAO DOS TUBULOES (X6)					
60B	1	5	60	185	11100
50A	2	12.5	108	150	16200
VISITA					
60B	1	5	20	30	600
60B	2	5	8	67	536

RESUMO ACO CA 50-60			
ACO	BIT (mm)	COMPR (m)	PESO (kg)
50B	12.5	628	628
60B	5	428	68
Peso Total		50A =	628 kg
Peso Total		60B =	68 kg

GOVERNO FEDERAL
BRASIL
PAÍS RICO É PAÍS SEM POBREZA
Ministério da Educação
FNDE Fundo Nacional de Desenvolvimento da Educação

PROJETO PADRÃO - FNDE

MUNICÍPIO – UF:

PROPRIETÁRIO:

ENDEREÇO:

PROPRIETÁRIO

RESP. TÉCNICO — CREA

Eng. Civil Roger Pacheco Piággio Couto – CREA-GO 2001/D
Eng. Civil Pedro Augusto de Alencar Neto – CREA-GO 2959/D
AUTOR DO PROJETO

DLFO

CREA

RA

OBSERVAÇÕES:

ESCOLA 12 SALAS DE AULA

PROJETO HIDRO-SANITÁRIO

COORDENAÇÃO
CGEST - Coordenação Geral de Infraestrutura Educacional

RESERVATÓRIO ELEVADO DE 12.5m³ - H=13m
PROJETO ESTRUTURAL
LOCAÇÃO E CARGAS, PLANTA, CORTE, ARMAÇÃO

HIDR

REVISÃO
R.01 - NOVEMBRO DE 2005
R.02 - JULHO DE 2011

ESCALA
INDICADA

DATA EMISSÃO
JULHO / 2011

PRANCHA
16/18

FORMATO
INDICADO

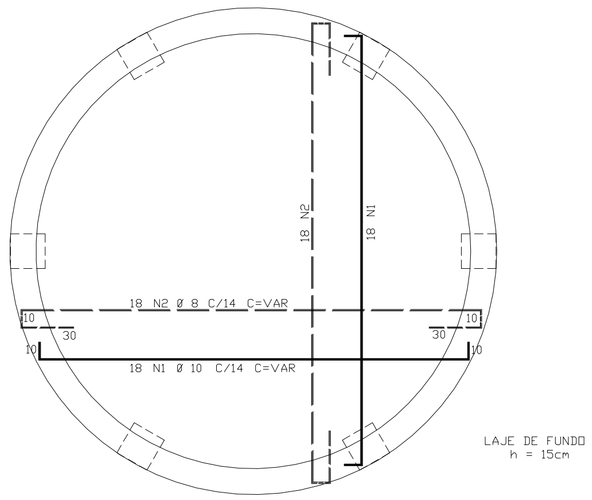

ARMACAO DO FUNDO DO RESERV.

Esc.1:25 Cobrimento = 2cm

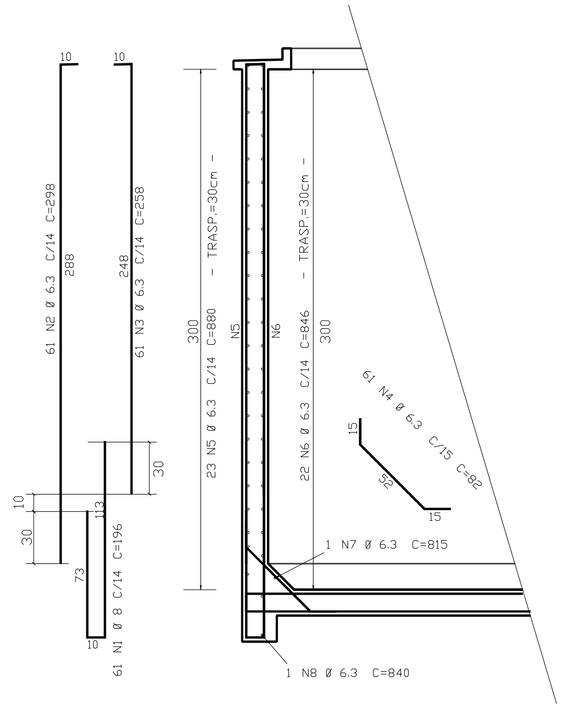

ARMACAO DA PAREDE

Esc.1:25 Cobrimento = 2cm

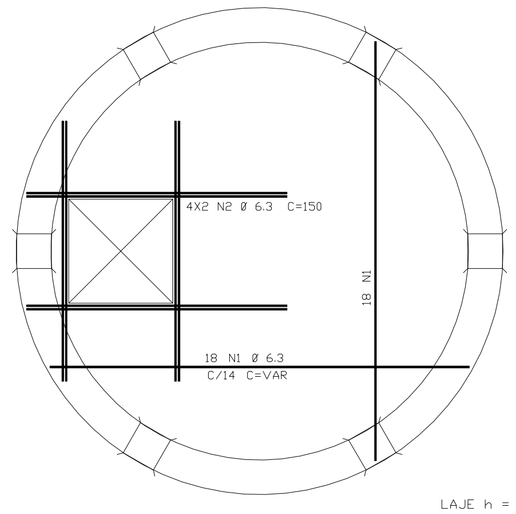

PLANTAS - NIVEIS 358 E 696

Esc.1:25 Cobrimento = 1 cm

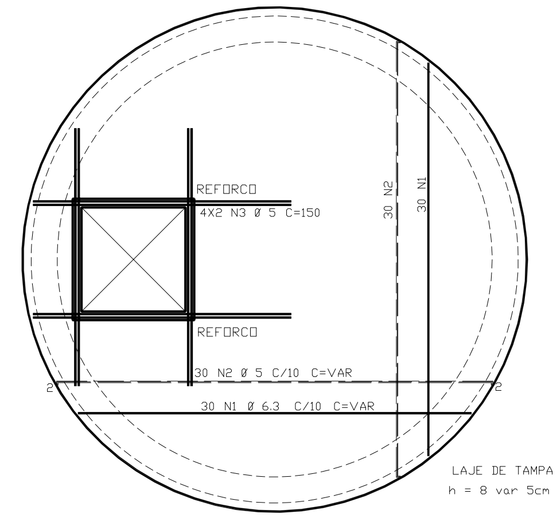

ARMACAO DA TAMPA

Esc.1:25 Cobrimento = 1 cm

ACO	POS	BIT (mm)	QUANT	COMPRIMENTO UNIT (cm)	COMPRIMENTO TOTAL (cm)
V(N:0,N:348,N:696) (X3)					
50A	1	8	6	897	5382
50A	2	8	6	887	5322
60B	3	5	6	880	5280
60B	4	5	216	90	19440
VIGA DO FUNDO DA CX					
50A	1	8	2	897	1794
50A	2	8	2	887	1774
60B	3	5	4	880	3520
60B	4	5	72	110	7920
ARMACAO DO FUNDO DO RESERV.					
50A	1	10	36	--VAR-	9072
50A	2	8	36	--VAR-	11232
PLANTAS - NIVEIS 358 E 696 (X2)					
50A	1	6.3	72	--VAR-	16704
50A	2	6.3	16	150	2400
ARMACAO DA PAREDE					
50A	1	8	61	196	11956
50A	2	6.3	61	298	18178
50A	3	6.3	61	258	15738
50A	4	6.3	61	82	5002
50A	5	6.3	23	880	20240
50A	6	6.3	22	846	18612
50A	7	6.3	1	815	815
50A	8	6.3	1	840	840
ARMACAO DA TAMPA					
50A	1	6.3	60	--VAR-	13080
60B	2	5	60	--VAR-	13260
60B	3	5	8	150	1200

RESUMO ACO CA 50-60			
ACO	BIT (mm)	COMPR (m)	PESO (kg)
50A	6.3	1116	279
50A	8	375	150
60B	5	506	81
50B	10	91	57
Peso Total	50A =		486 kg
Peso Total	60B =		81 kg

		Eixo	Faces
Volume de concreto de VIGAS (m3)		1.5	1.2
Taxa de armadura	(kg/m3)	78.6	92.0

V(N:0,N:348,N:696) 20/20

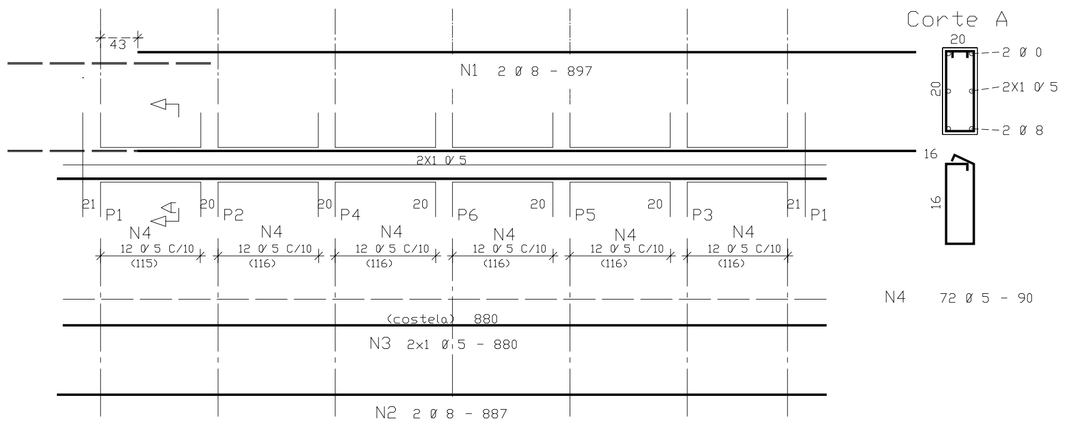

VIGA DO FUNDO DA CX 20/30

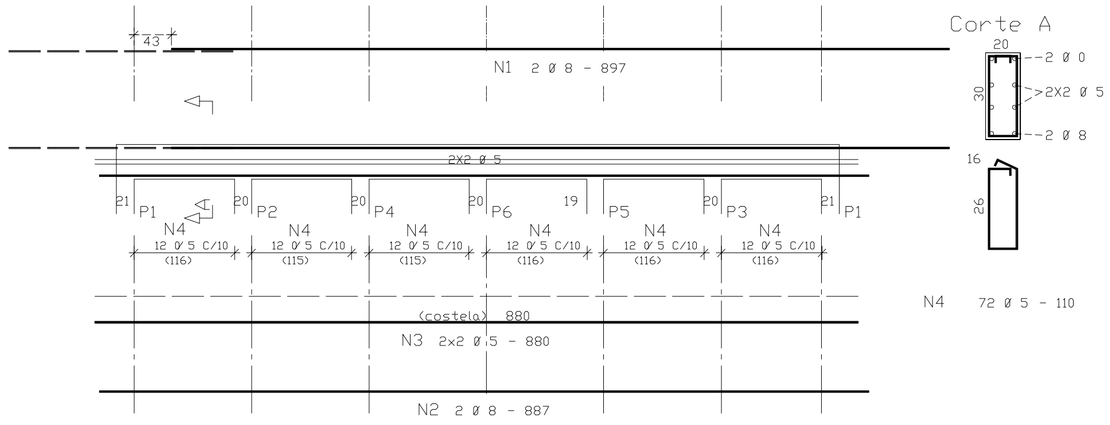

GOVERNO FEDERAL BRASIL PAÍS RICO É PAÍS SEM POBREZA — Ministério da Educação — FNDE Fundo Nacional de Desenvolvimento da Educação

PROJETO PADRÃO - FNDE

MUNICÍPIO – UF:

PROPRIETÁRIO:

ENDEREÇO:

PROPRIETÁRIO

RESP. TÉCNICO CREA

Eng. Civil Roger Pacheco Piággio Couto – CREA-GO 2001/D
Eng. Civil Pedro Augusto de Alencar Neto – CREA-GO 2959/D
AUTOR DO PROJETO

DLFO

CREA

RA

OBSERVAÇÕES:

ESCOLA 12 SALAS DE AULA

PROJETO HIDRO-SANITÁRIO

COORDENAÇÃO
CGEST - Coordenação Geral de Infraestrutura Educacional

RESERVATÓRIO ELEVADO DE 12.5m³ - H=13m
PROJETO ESTRUTURAL
RESTANTE DAS ARMAÇÕES

HIDR

REVISÃO
R.01 - NOVEMBRO DE 2005
R.02 - JULHO DE 2011

ESCALA
INDICADA

DATA EMISSÃO
JULHO / 2011

PRANCHA
17/18

FORMATO
INDICADO

ESCADA TIPO MARINHEIRO com QUARDA-CORPO

Vista Lateral
Esc.: 1:20

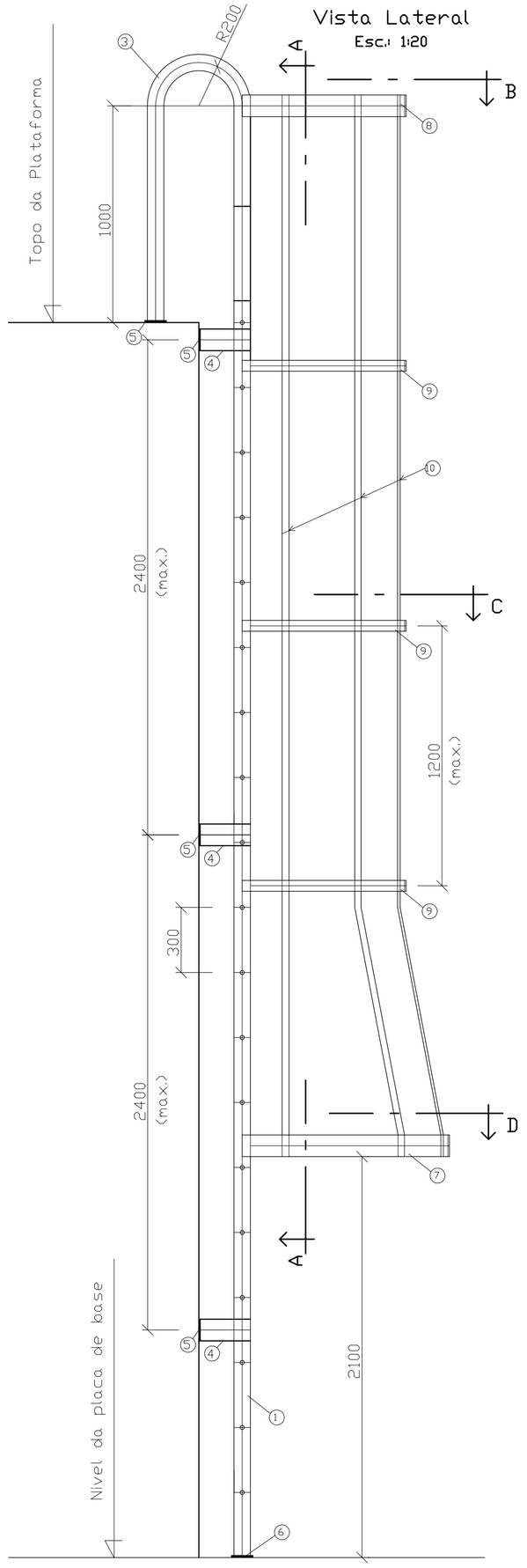

Corte AA
Esc.: 1:20

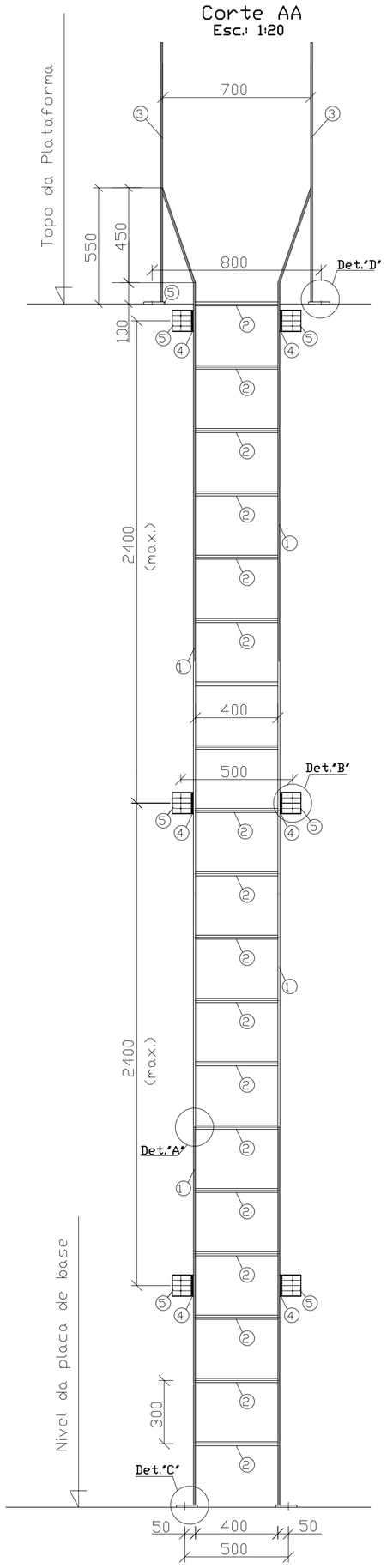

Corte BB
Esc.: 1:20

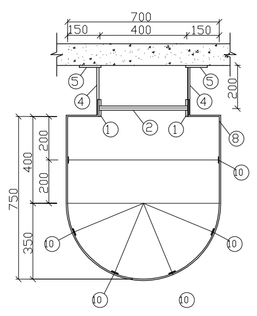

Corte CC
Esc.: 1:20

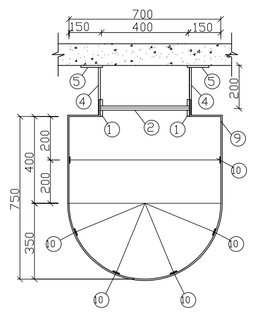

Corte DD
Esc.: 1:20

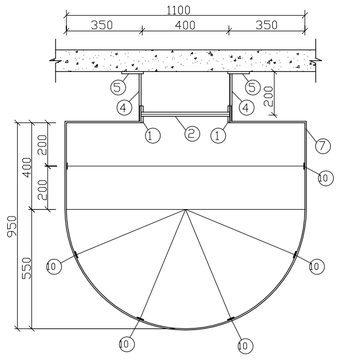

ESCADA TIPO MARINHEIRO sem QUARDA-CORPO

Vista Lateral
Esc.: 1:20

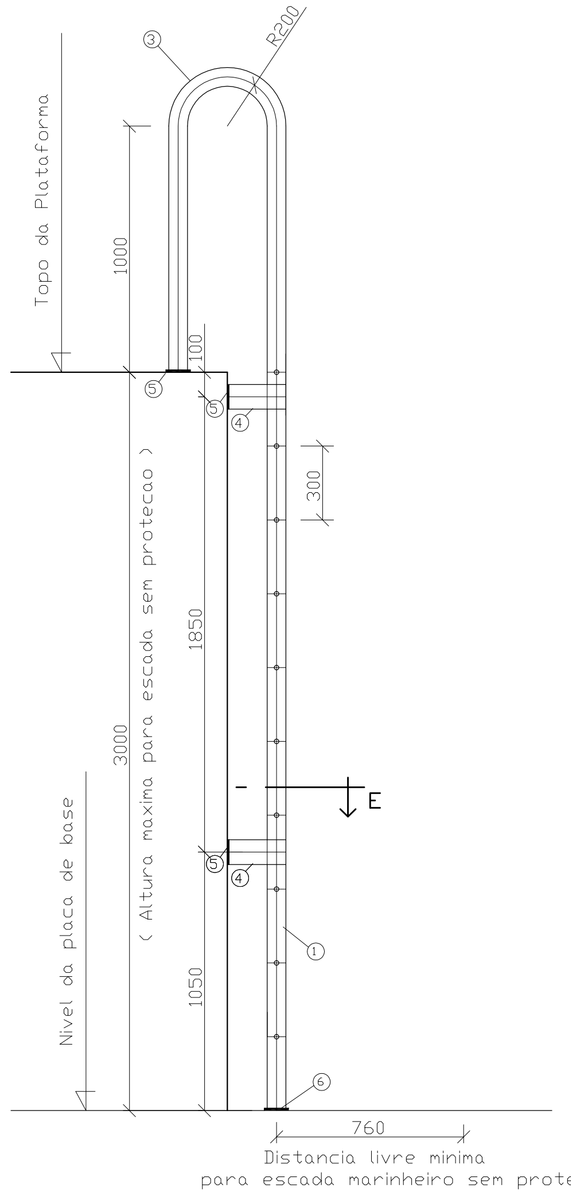

Vista Frontal
Esc.: 1:20

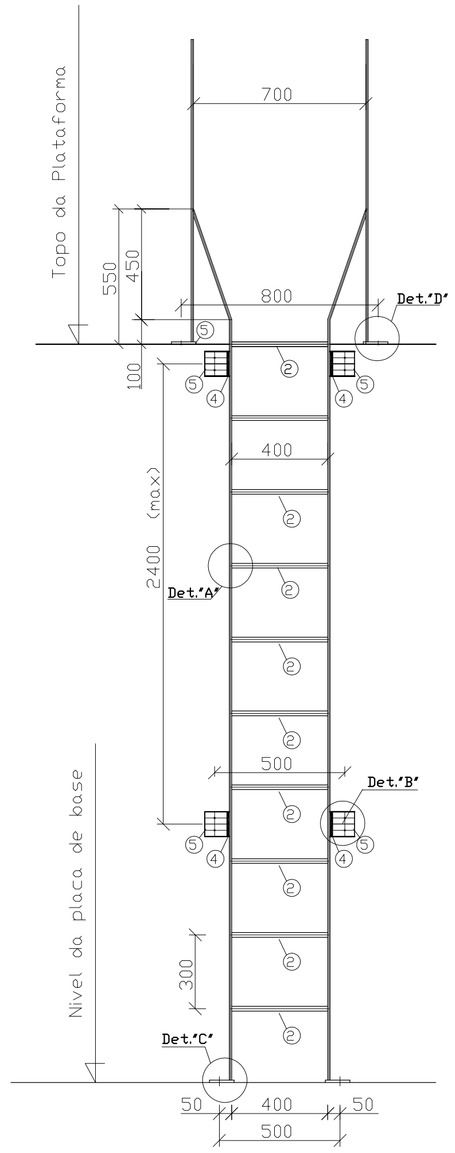

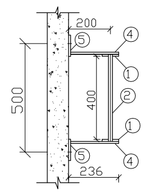

Corte EE
Esc.: 1:20

LISTA DE MATERIAL
Escada marinheiro comprimento abaixo de 3 metros

POS.	TIPO (mm)	COMPRIMENTO (mm)	QUANTIDADE
	ESCADA		
01	CH 3" #3/8"	var.	02
02	ø 3/4"	413	var.
03	CH 3" #3/8"	2660	02
04	CH 4" #3/8"	var.	02
05	CH 4"x4" #3/8"	--	06
06	CH 4"x4" #1/2"	--	02

LISTA DE MATERIAL
Escada marinheiro comprimento acima de 3 metros

POS.	TIPO (mm)	COMPRIMENTO (mm)	QUANTIDADE
	ESCADA		
01	CH 3" #3/8"	var.	02
02	ø 3/4"	413	var.
03	CH 3" #3/8"	2660	02
04	CH 4" #3/8"	var.	02
05	CH 4"x4" #3/8"	--	var.
06	CH 4"x4" #1/2"	--	02
	GUARDA - CORPO		
07	CH 4" #1/4"	3780	01
08	CH 4" #1/4"	2350	01
09	CH 2" #1/4"	2350	var.
10	CH 1 1/4" #1/4"	var.	06

OBSERVACOES:
Aco SAC-41

Detalhe 'A'
sem escala

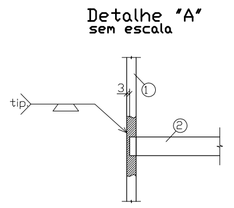

Detalhe 'B'
sem escala

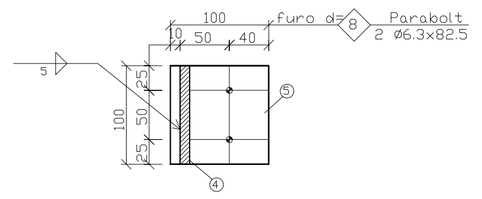

Detalhe 'C'
sem escala

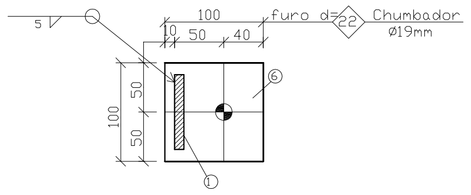

Chumbador
sem escala

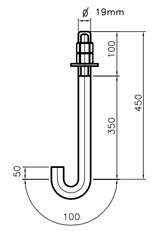

Detalhe 'D'
sem escala

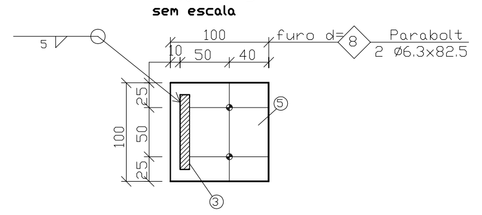

- Todas as cotas estao em milimetros (mm).

GOVERNO FEDERAL
BRASIL
PAÍS RICO É PAÍS SEM POBREZA
Ministério da Educação
FNDE Fundo Nacional de Desenvolvimento da Educação

PROJETO PADRÃO - FNDE

MUNICÍPIO - UF:

PROPRIETÁRIO:

ENDEREÇO:

PROPRIETÁRIO

RESP. TÉCNICO — CREA

Eng. Civil Roger Pacheco Piággio Couto - CREA-GO 2001/D
Eng. Civil Pedro Augusto de Alencar Neto - CREA-GO 2959/D

AUTOR DO PROJETO

DLFO

CREA

RA

OBSERVAÇÕES:

ESCOLA 12 SALAS DE AULA

PROJETO HIDRO-SANITÁRIO

COORDENAÇÃO
CGEST - Coordenação Geral de Infraestrutura Educacional

RESERVATÓRIO ELEVADO DE 12.5m³ - H=13m
PROJETO ESTRUTURAL
ESCADA METÁLICA

HIDR

REVISÃO
R.01 - NOVEMBRO DE 2005
R.02 - JULHO DE 2011

ESCALA
INDICADA

PRANCHA
18/18

FORMATO
INDICADO

DATA EMISSÃO
JULHO / 2011